Dotyczy elementów z standardowym progiem Schüco. Wymiar komory K-12 mm.

Dotyczy elementów sprzężonych łącznikiem statycznym. Rama dołem części bocznej.

Typ zastosowanego łącznika nie ma wpływu na dystrybucję.

Wartość wprowadzić należy z zachowaniem znaku poprzedzającego w przypadku liczb ujemnych (-).

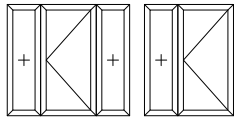

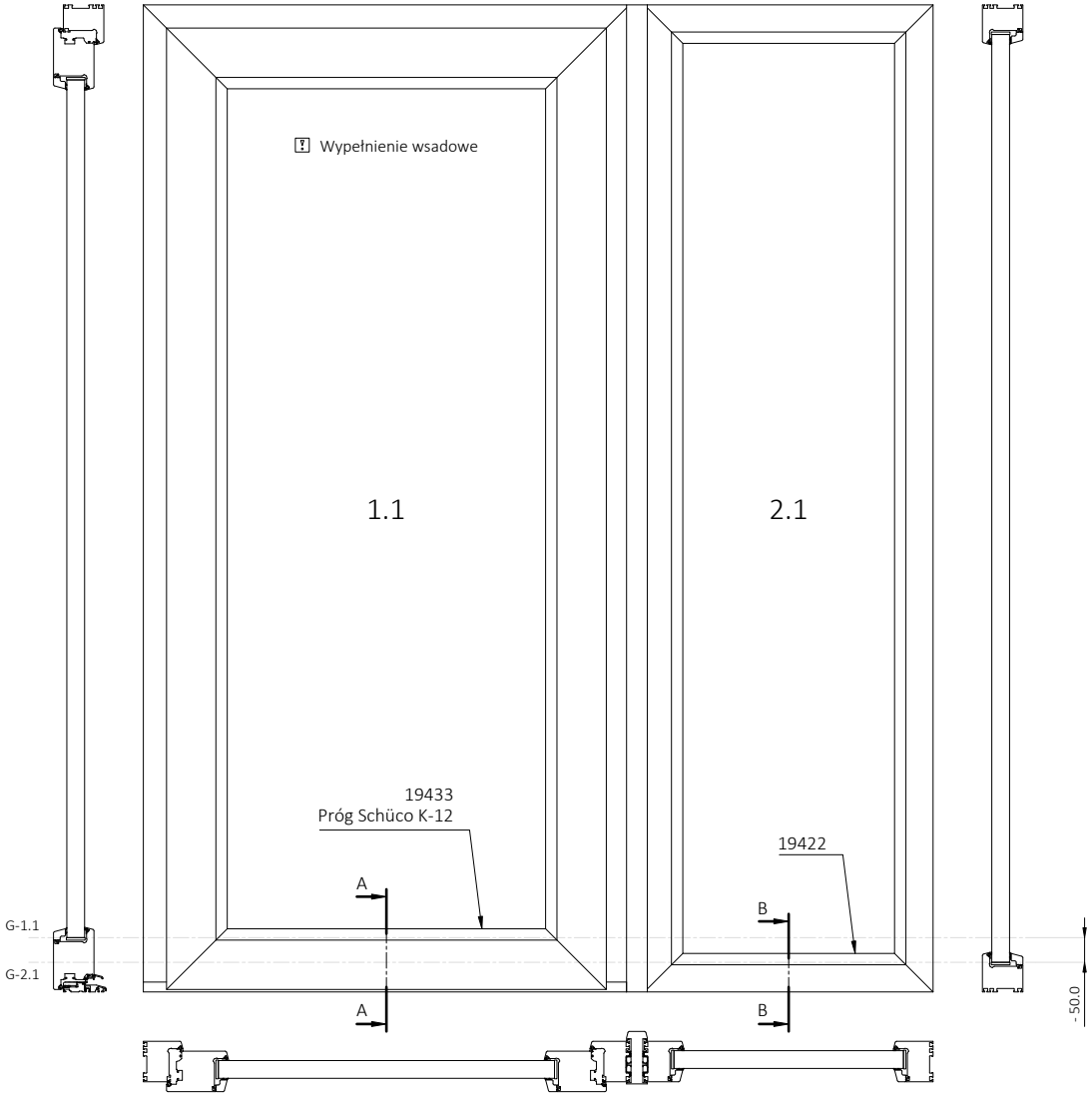

Korekta = Y $_{G-2.1}$ - Y $_{G-1.1}$ = -50.0

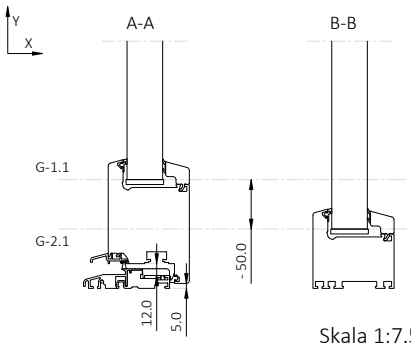

Skala 1:7.5

Page subtitle Próg K-12, łącznik statyczny 1.1-19433, 2.1-19422	Remarks Przedstawione dane ilustrują prawidłową dystrybucję wysokości motywu części bocznej wypełnień Rodenberg. Tylko do użytku wewnętrznego. Dalsze udostępnianie surowo zabronione.	Drawn Czerwonka, J.	Date 28.05.2025	KAPICA	Document description Dystrybucja wysokości część boczna Rodenberg		Scale 1:15
		Checked -	Date -				Type Wewn.
Version 001-A	File property © Kapica Sp. z o.o Spolka Komandytowa, St. Strzelecka 7, 47-120 Zawadzkie, Poland	Seen -	Date -		Document ID KTZ-FR-00001	Size A4	Page 1/-

Dotyczy elementów z standardowym progiem Schüco. Wymiar komory K-12 mm.

Dotyczy elementów sprzężonych łącznikiem statycznym. Rama dołem części bocznej.

Typ zastosowanego łącznika nie ma wpływu na dystrybucję.

Wartość wprowadzić należy z zachowaniem znaku poprzedzającego w przypadku liczb ujemnych (-).

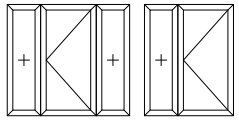

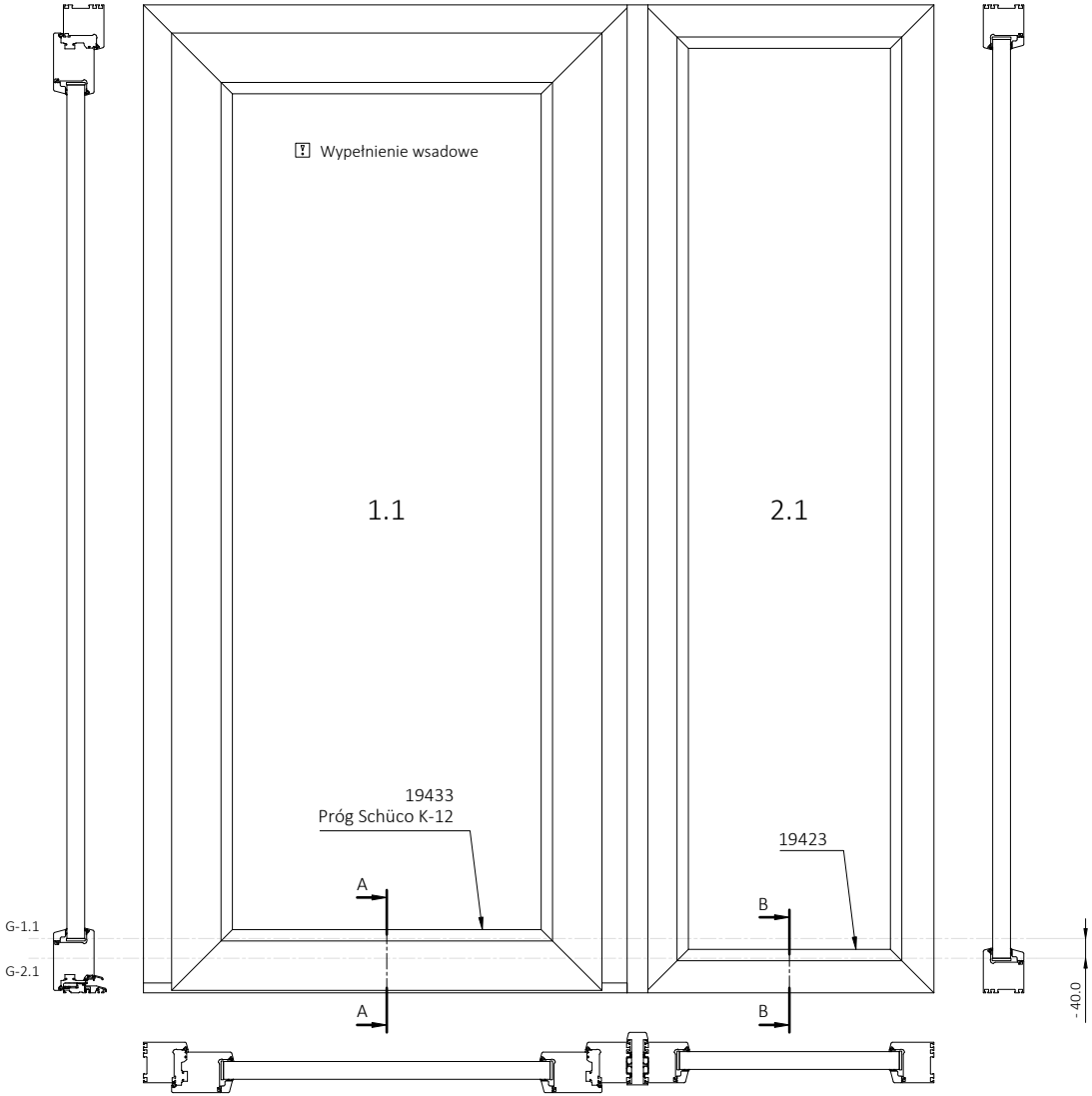

Korekta = Y $_{G-2.1}$ - Y $_{G-1.1}$ = -40.0

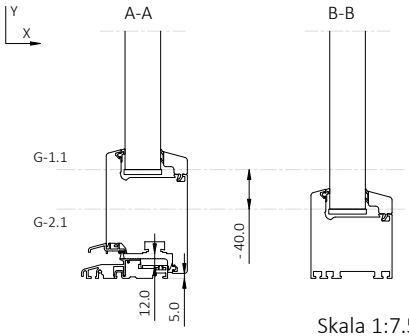

Skala 1:7.5

Page subtitle Próg K-12, łącznik statyczny 1.1-19433, 2.1-19423	Remarks Przedstawione dane ilustrują prawidłową dystrybucję wysokości motywu części bocznej wypełnień Rodenberg. Tylko do użytku wewnętrznego. Dalsze udostępnianie surowo zabronione.	Drawn Czerwonka, J.	Date 28.05.2025	KAPICA	Document description Dystrybucja wysokości część boczna Rodenberg	Scale 1:15
		Checked -	Date -			Type Wewn.
Version 001-A	File property © Kapica Sp. z o.o Spolka Komandytowa, St. Strzelecka 7, 47-120 Zawadzkie, Poland	Seen -	Date -		Document ID KTZ-FR-00001 / Size A4	Page 2/-

Dotyczy elementów z standardowym progiem Schüco. Wymiar komory K-12 mm.

Dotyczy elementów sprzężonych łącznikiem statycznym. Rama dołem części bocznej.

Typ zastosowanego łącznika nie ma wpływu na dystrybucję.

Wartość wprowadzić należy z zachowaniem znaku poprzedzającego w przypadku liczb ujemnych (-).

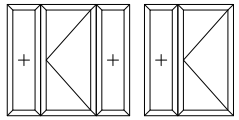

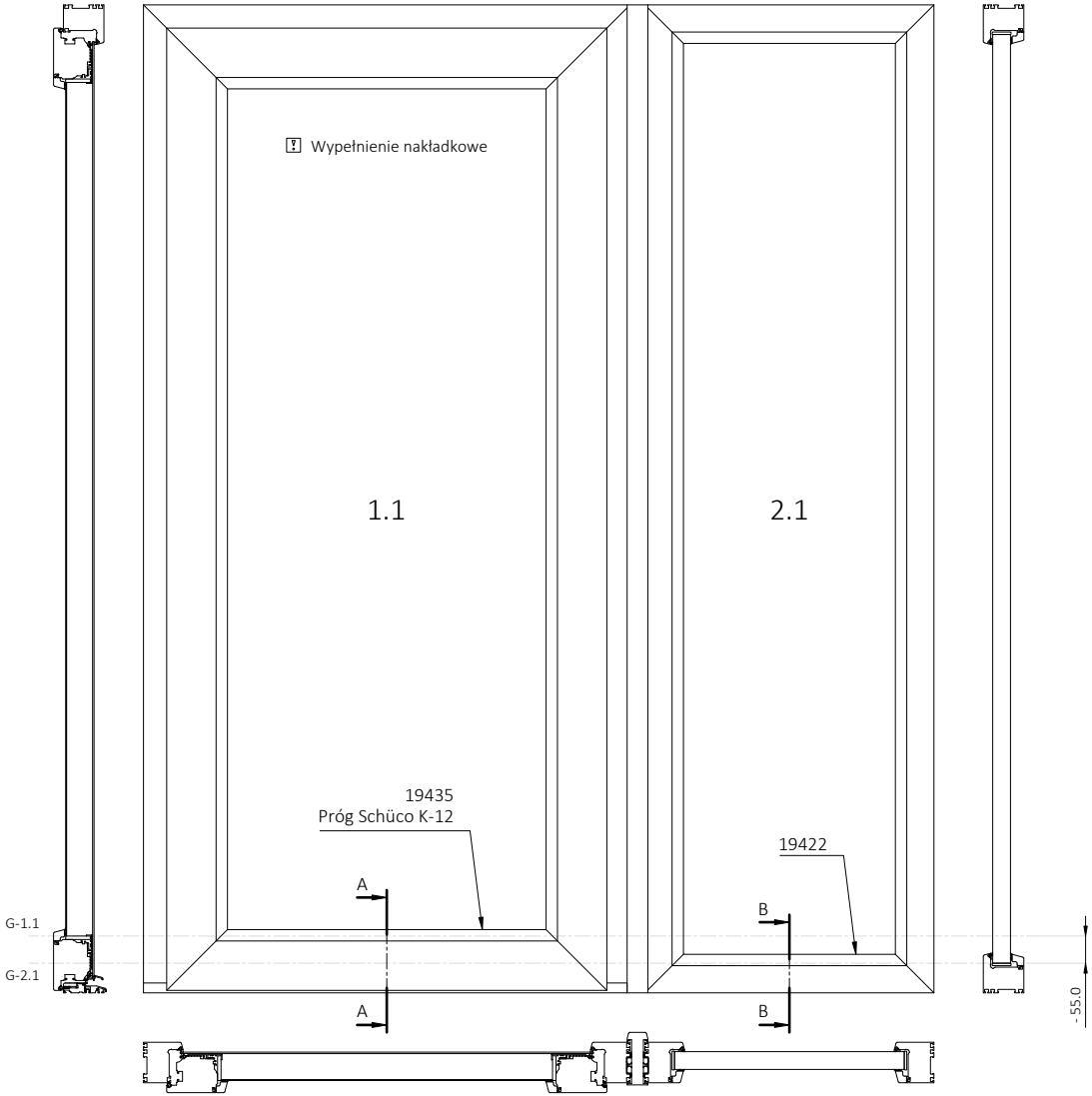

Korekta = Y $_{G-2.1}$ - Y $_{G-1.1}$ = -55.0

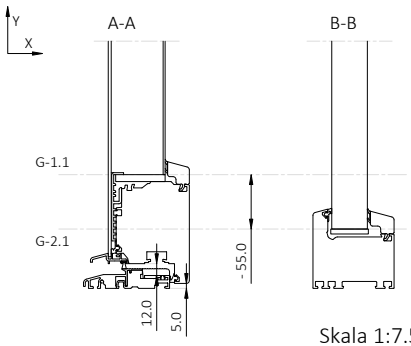

Skala 1:7.5

Page subtitle Próg K-12, łącznik statyczny 1.1-19435, 2.1-19422	Remarks Przedstawione dane ilustrują prawidłową dystrybucję wysokości motywu części bocznej wypełnień Rodenberg. Tylko do użytku wewnętrznego. Dalsze udostępnianie surowo zabronione.	Drawn Czerwonka, J.	Date 28.05.2025	KAPICA	Document description Dystrybucja wysokości część boczna Rodenberg	Scale 1:15
		Checked -	Date -			Type Wewn.
Version 001-A	File property © Kapica Sp. z o.o Spolka Komandytowa, St. Strzelecka 7, 47-120 Zawadzkie, Poland	Seen -	Date -		Document ID KTZ-FR-00001 / Size A4	Page 3/-

Dotyczy elementów z standardowym progiem Schüco. Wymiar komory K-12 mm.

Dotyczy elementów sprzężonych łącznikiem statycznym. Rama dołem części bocznej.

Typ zastosowanego łącznika nie ma wpływu na dystrybucję.

Wartość wprowadzić należy z zachowaniem znaku poprzedzającego w przypadku liczb ujemnych (-).

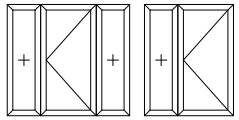

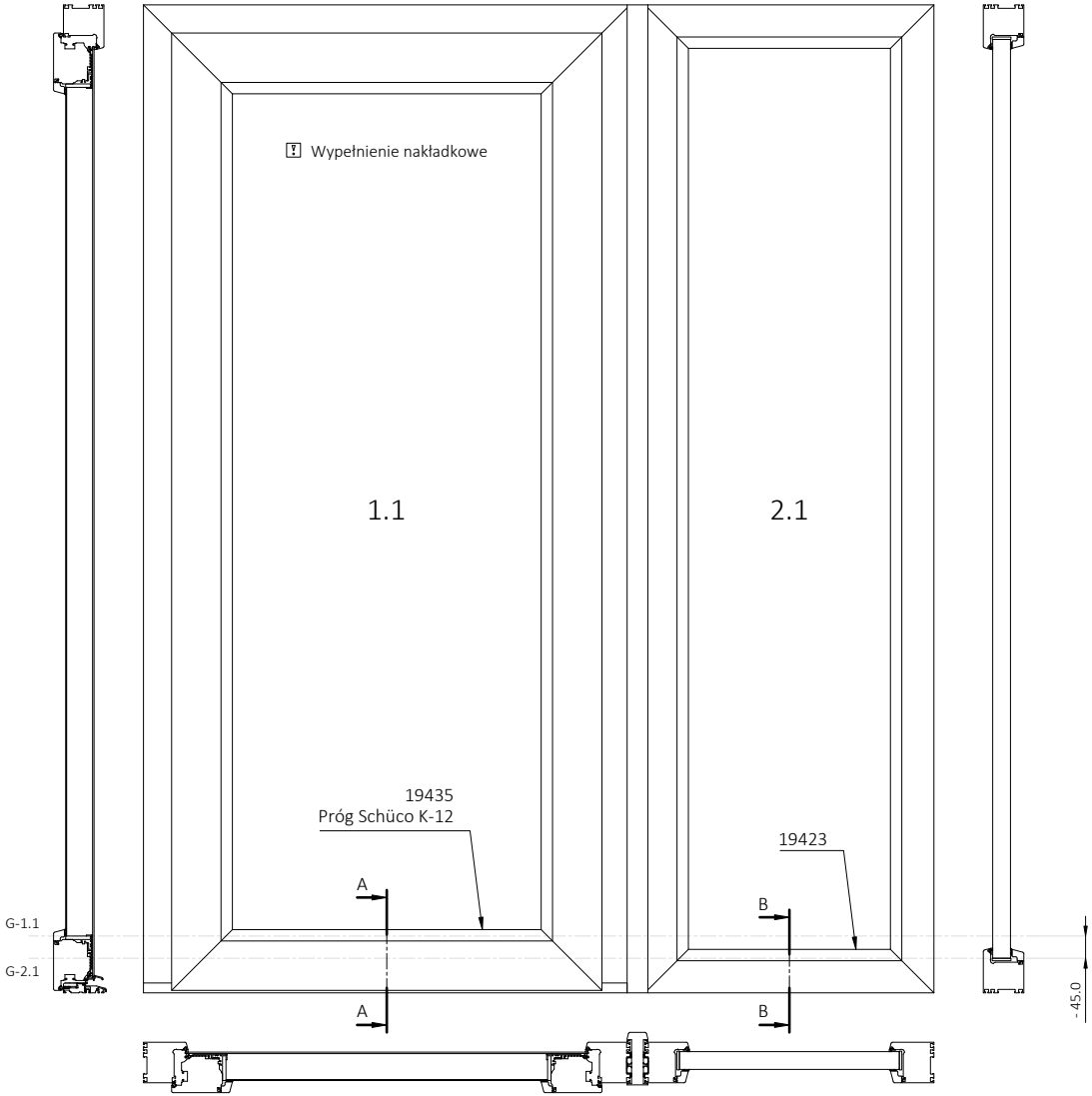

Korekta = Y $_{G-2.1}$ - Y $_{G-1.1}$ = -45.0

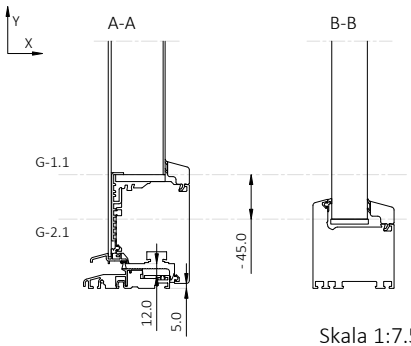

Skala 1:7.5

Page subtitle Próg K-12, łącznik statyczny 1.1-19435, 2.1-19423	Remarks Przedstawione dane ilustrują prawidłową dystrybucję wysokości motywu części bocznej wypełnień Rodenberg. Tylko do użytku wewnętrznego. Dalsze udostępnianie surowo zabronione.	Drawn Czerwonka, J.	Date 28.05.2025	KAPICA	Document description Dystrybucja wysokości część boczna Rodenberg	Scale 1:15
		Checked -	Date -			Type Wewn.
Version 001-A	File property © Kapica Sp. z o.o Spolka Komandytowa, St. Strzelecka 7, 47-120 Zawadzkie, Poland	Seen -	Date -		Document ID KTZ-FR-00001 / Size A4	Page 4/-

Dotyczy elementów z standardowym progiem Schüco. Wymiar komory K-12 mm.

Dotyczy elementów sprzężonych łącznikiem statycznym. Rama dołem części bocznej.

Typ zastosowanego łącznika nie ma wpływu na dystrybucję.

Wartość wprowadzić należy z zachowaniem znaku poprzedzającego w przypadku liczb ujemnych (-).

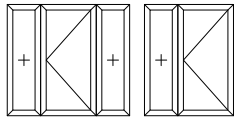

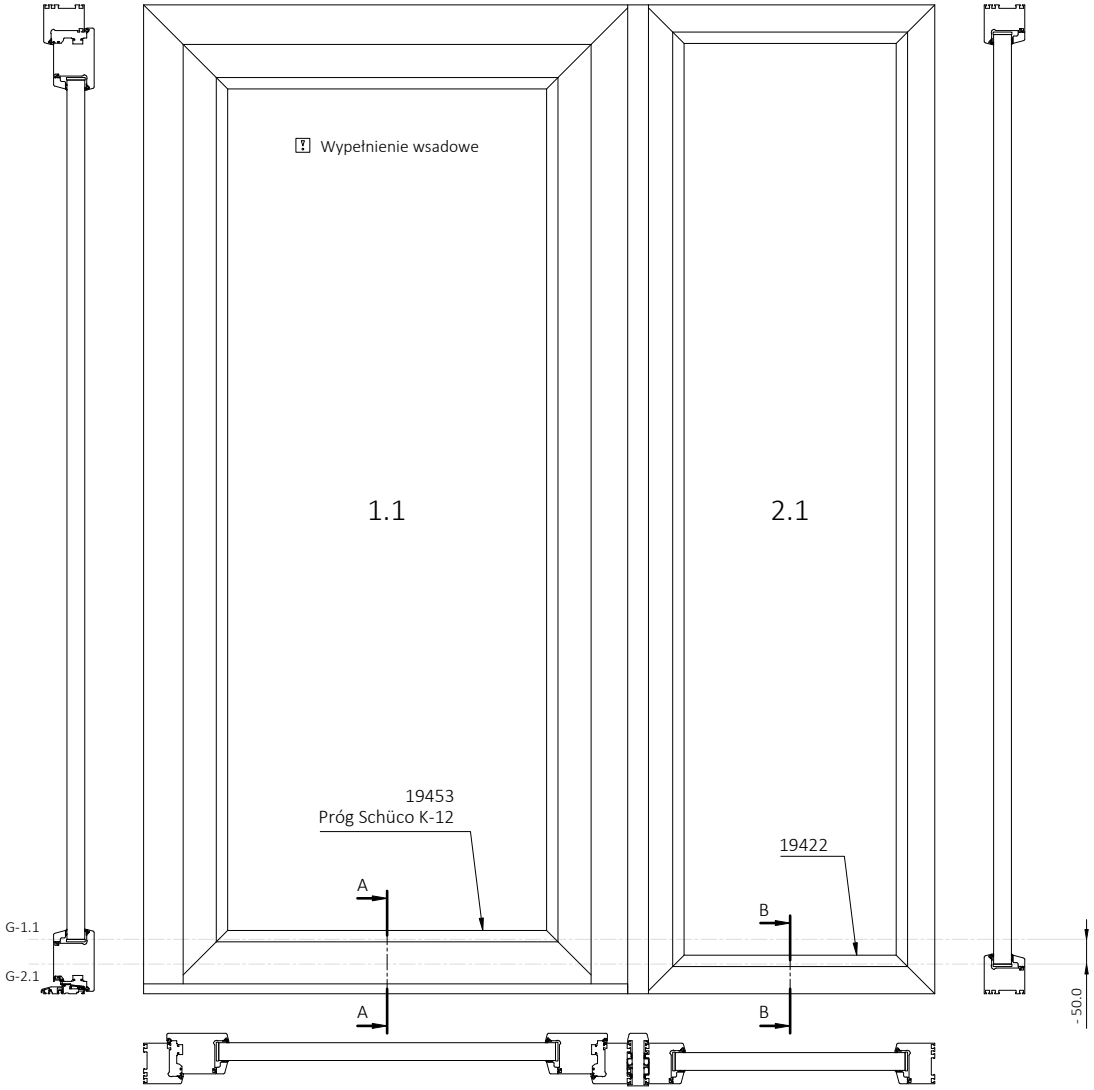

Korekta = Y $_{G-2.1}$ - Y $_{G-1.1}$ = -50.0

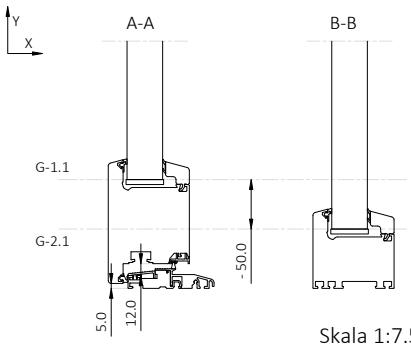

Skala 1:7.5

Page subtitle Próg K-12, łącznik statyczny 1.1-19453, 2.1-19422	Remarks Przedstawione dane ilustrują prawidłową dystrybucję wysokości motywu części bocznej wypełnień Rodenberg. Tylko do użytku wewnętrznego. Dalsze udostępnianie surowo zabronione.	Drawn Czerwonka, J.	Date 28.05.2025	KAPICA	Document description Dystrybucja wysokości część boczna Rodenberg		Scale 1:15
		Checked -	Date -				Type Wewn.
Version 001-A	File property © Kapica Sp. z o.o Spolka Komandytowa, St. Strzelecka 7, 47-120 Zawadzkie, Poland	Seen -	Date -		Document ID KTZ-FR-00001	Size A4	Page 5/-

Dotyczy elementów z standardowym progiem Schüco. Wymiar komory K-12 mm.

Dotyczy elementów sprzężonych łącznikiem statycznym. Rama dołem części bocznej.

Typ zastosowanego łącznika nie ma wpływu na dystrybucję.

Wartość wprowadzić należy z zachowaniem znaku poprzedzającego w przypadku liczb ujemnych (-).

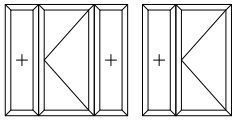

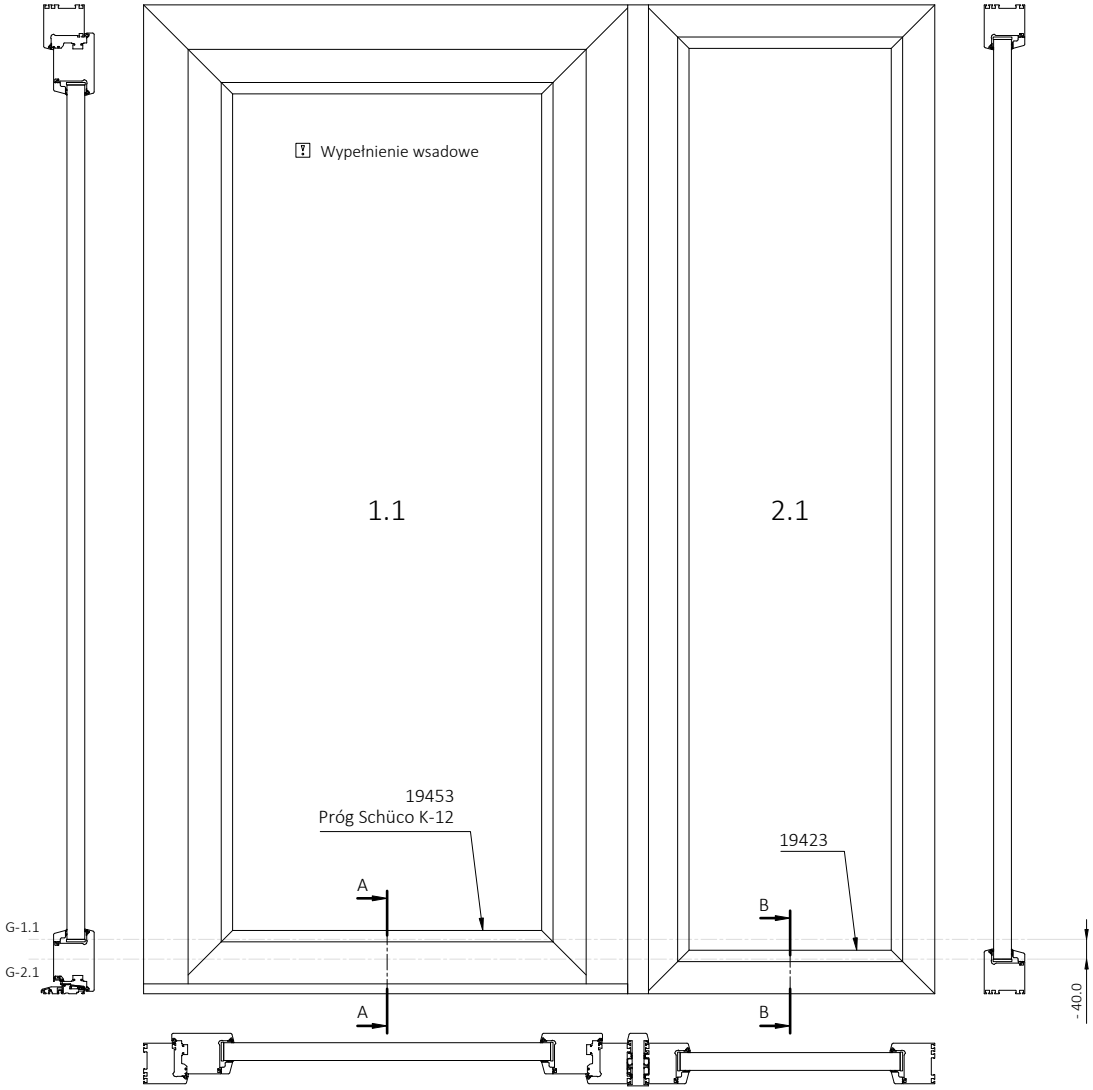

Korekta = Y $_{G-2.1}$ - Y $_{G-1.1}$ = -40.0

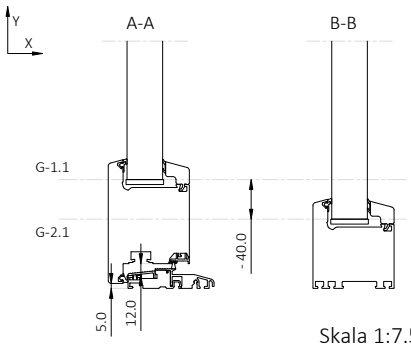

Skala 1:7.5

Page subtitle Próg K-12, łącznik statyczny 1.1-19453, 2.1-19423	Remarks Przedstawione dane ilustrują prawidłową dystrybucję wysokości motywu części bocznej wypełnień Rodenberg. Tylko do użytku wewnętrznego. Dalsze udostępnianie surowo zabronione.	Drawn Czerwonka, J.	Date 28.05.2025	KAPICA	Document description Dystrybucja wysokości część boczna Rodenberg	Scale 1:15
		Checked -	Date -			Type Wewn.
Version 001-A	File property © Kapica Sp. z o.o Spolka Komandytowa, St. Strzelecka 7, 47-120 Zawadzkie, Poland	Seen -	Date -		Document ID KTZ-FR-00001 / Size A4	Page 5/-

Dotyczy elementów z standardowym progiem Schüco. Wymiar komory K-12 mm.

Dotyczy elementów dzielonych słupkiem stałym. Kontrprofil dołem części bocznej.

Kontrprofil górą pola 2.1 nie ma wpływu na dystrybucję.

Wartość wprowadzić należy z zachowaniem znaku poprzedzającego w przypadku liczb ujemnych (-).

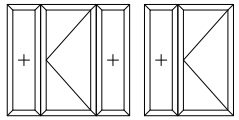

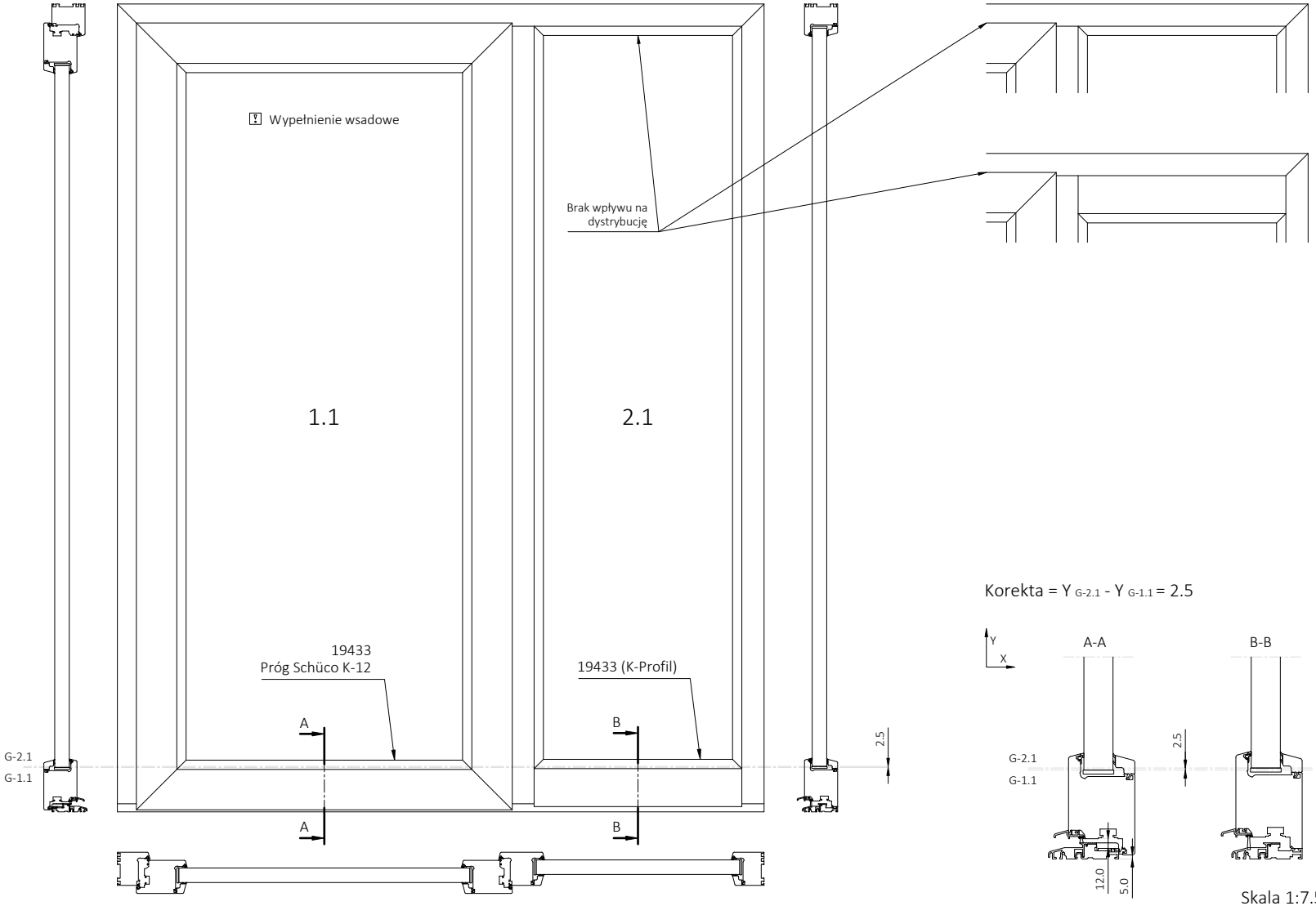

Korekta = $Y_{G\text{-}2.1} - Y_{G\text{-}1.1} = 2.5$

Skala 1:7.5

Page subtitle Próg K-12, słupek stały 1.1-19433, 2.1-19433-KP	Remarks Przedstawione dane ilustrują prawidłową dystrybucję wysokości motywu części bocznej wypełnień Rodenberg. Tylko do użytku wewnętrznego. Dalsze udostępnianie surowo zabronione.	Drawn Czerwonka, J.	Date 29.05.2025	KAPICA	Document description Dystrybucja wysokości część boczna Rodenberg		Scale 1:15
		Checked -	Date -				Type Wewn.
Version 001-A	File property © Kapica Sp. z o.o Spolka Komandytowa, St. Strzelecka 7, 47-120 Zawadzkie, Poland	Seen -	Date -		Document ID KTZ-FR-00001	Size A4	Page 7/-

Dotyczy elementów z standardowym progiem Schüco. Wymiar komory K-12 mm.

Dotyczy elementów dzielonych słupkiem stałym. Kontrprofil dołem części bocznej.

Kontrprofil górą pola 2.1 nie ma wpływu na dystrybucję.

Wartość wprowadzić należy z zachowaniem znaku poprzedzającego w przypadku liczb ujemnych (-).

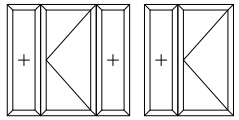

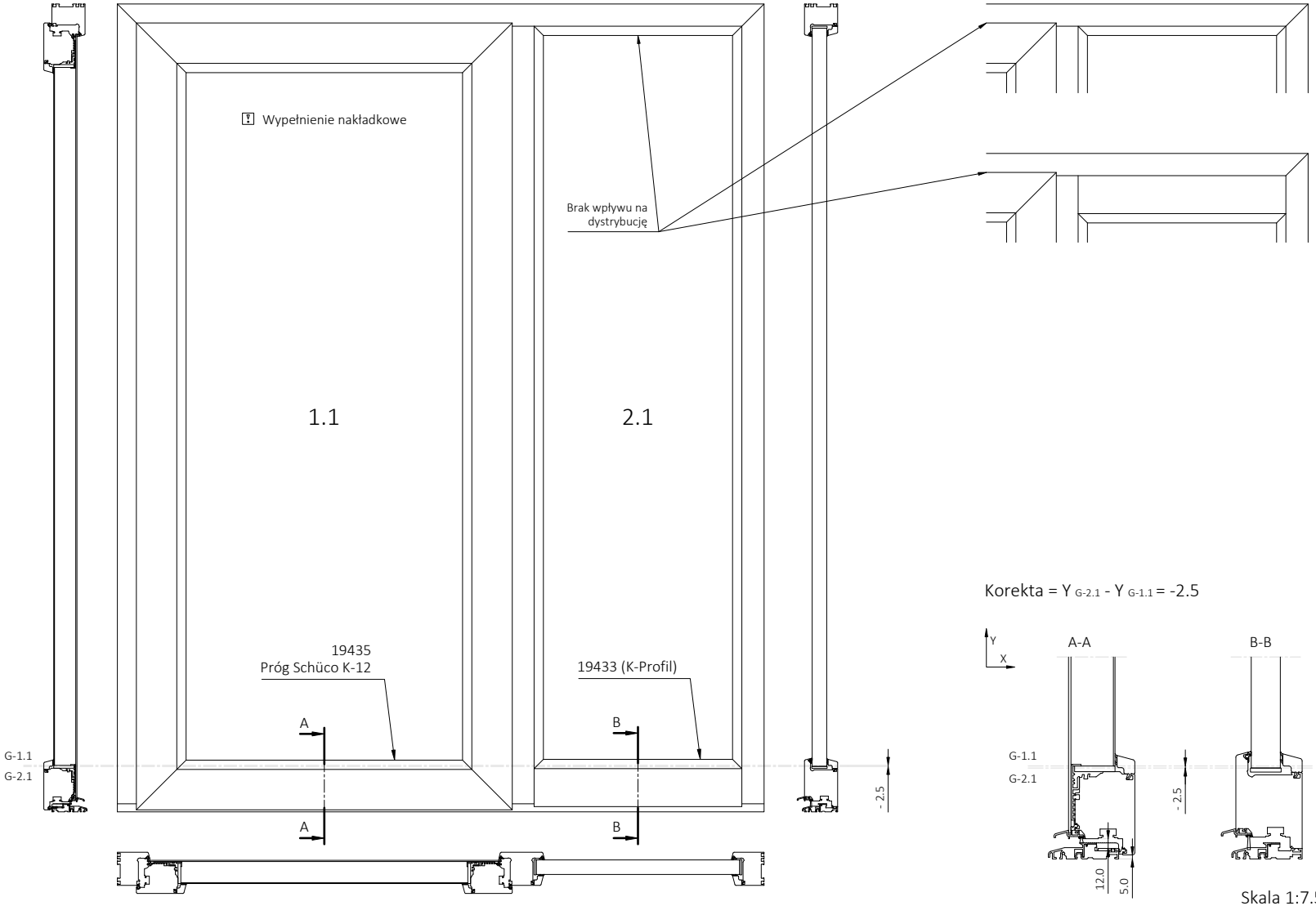

Korekta = Y $_{G-2.1}$ - Y $_{G-1.1}$ = -2.5

Skala 1:7.5

Page subtitle Próg K-12, słupek stały 1.1-19435, 2.1-19433-KP	Remarks Przedstawione dane ilustrują prawidłową dystrybucję wysokości motywu części bocznej wypełnień Rodenberg. Tylko do użytku wewnętrznego. Dalsze udostępnianie surowo zabronione.	Drawn Czerwonka, J.	Date 29.05.2025	KAPICA	Document description Dystrybucja wysokości część boczna Rodenberg		Scale 1:15
		Checked -	Date -				Type Wewn.
Version 001-A	File property © Kapica Sp. z o.o Spolka Komandytowa, St. Strzelecka 7, 47-120 Zawadzkie, Poland	Seen -	Date -		Document ID KTZ-FR-00001	Size A4	Page 8/-

Dotyczy elementów z standardowym progiem Schüco. Wymiar komory K-12 mm.

Dotyczy elementów dzielonych słupkiem stałym. Kontrprofil dołem części bocznej.

Kontrprofil górą pola 2.1 nie ma wpływu na dystrybucję.

Wartość wprowadzić należy z zachowaniem znaku poprzedzającego w przypadku liczb ujemnych (-).

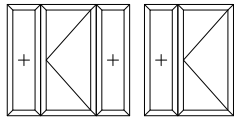

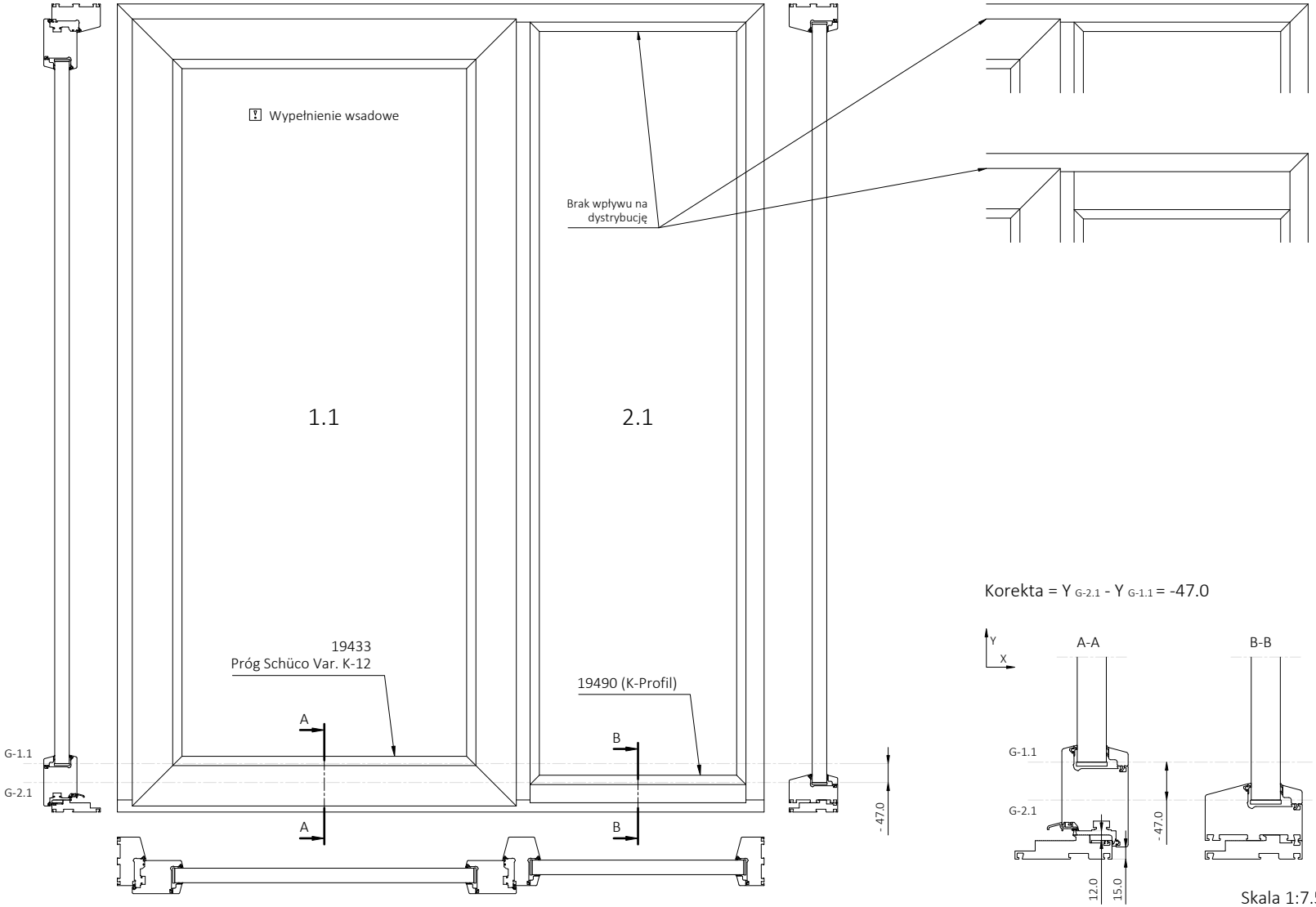

Korekta = Y $_{G-2.1}$ - Y $_{G-1.1}$ = -47.0

Skala 1:7.5

Page subtitle Próg K-12 Variant, słupek stały 1.1-19433, 2.1-19490-KP	Remarks Przedstawione dane ilustrują prawidłową dystrybucję wysokości motywu części bocznej wypełnień Rodenberg. Tylko do użytku wewnętrznego. Dalsze udostępnianie surowo zabronione.	Drawn Czerwonka, J.	Date 30.05.2025	KAPICA	Document description Dystrybucja wysokości część boczna Rodenberg		Scale 1:15
		Checked -	Date -				Type Wewn.
Version 001-A	File property © Kapica Sp. z o.o Spolka Komandytowa, St. Strzelecka 7, 47-120 Zawadzkie, Poland	Seen -	Date -		Document ID KTZ-FR-00001	Size A4	Page 9/-

Dotyczy elementów z standardowym progiem Schüco. Wymiar komory K-12 mm.

Dotyczy elementów dzielonych słupkiem stałym. Kontrprofil dołem części bocznej.

Kontrprofil górą pola 2.1 nie ma wpływu na dystrybucję.

Wartość wprowadzić należy z zachowaniem znaku poprzedzającego w przypadku liczb ujemnych (-).

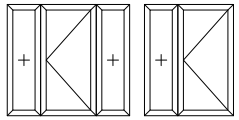

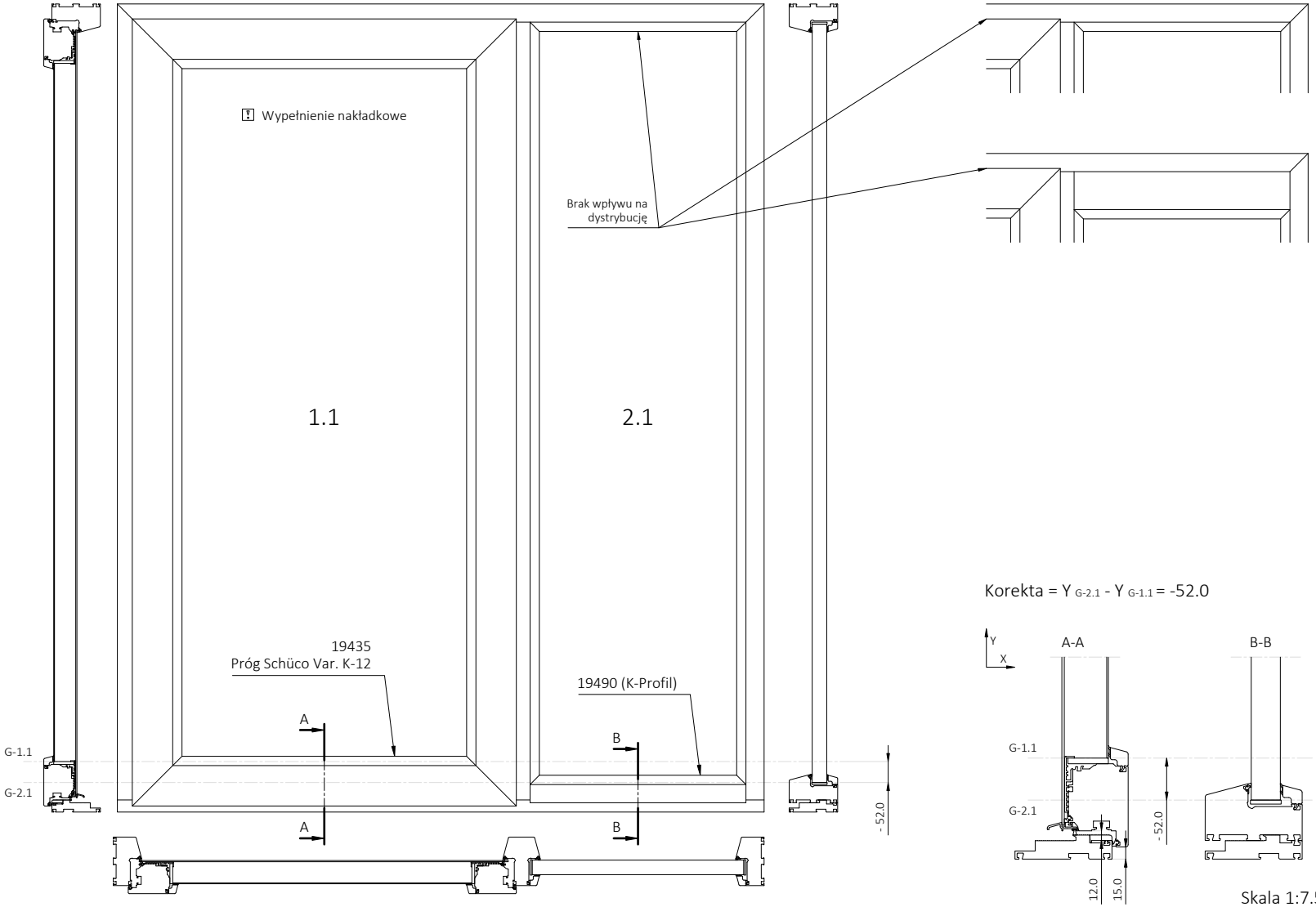

Korekta = Y $_{G-2.1}$ - Y $_{G-1.1}$ = -52.0

Skala 1:7.5

Page subtitle	Remarks	Drawn	Date		Document description	Scale
Próg K-12 Variant, słupek stały 1.1-19435, 2.1-19490-KP	Przedstawione dane ilustrują prawidłową dystrybucję wysokości motywu części bocznej wypełnień Rodenberg. Tylko do użytku wewnętrznego. Dalsze udostępnianie surowo zabronione.	Czerwonka, J.	02.06.2025	KAPICA	Dystrybucja wysokości część boczna Rodenberg	1:15
		Checked -	Date -			Type Wewn.
Version 001-A	File property © Kapica Sp. z o.o Spolka Komandytowa, St. Strzelecka 7, 47-120 Zawadzkie, Poland	Seen -	Date -		Document ID KTZ-FR-00001	Size A4	Page 10/-

Dotyczy elementów z standardowym progiem Schüco. Wymiar komory K-12 mm.

Dotyczy elementów dzielonych słupkiem stałym. Kontrprofil dołem części bocznej.

Kontrprofil górą pola 2.1 nie ma wpływu na dystrybucję.

Wartość wprowadzić należy z zachowaniem znaku poprzedzającego w przypadku liczb ujemnych (-).

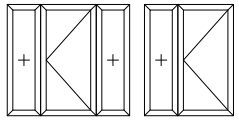

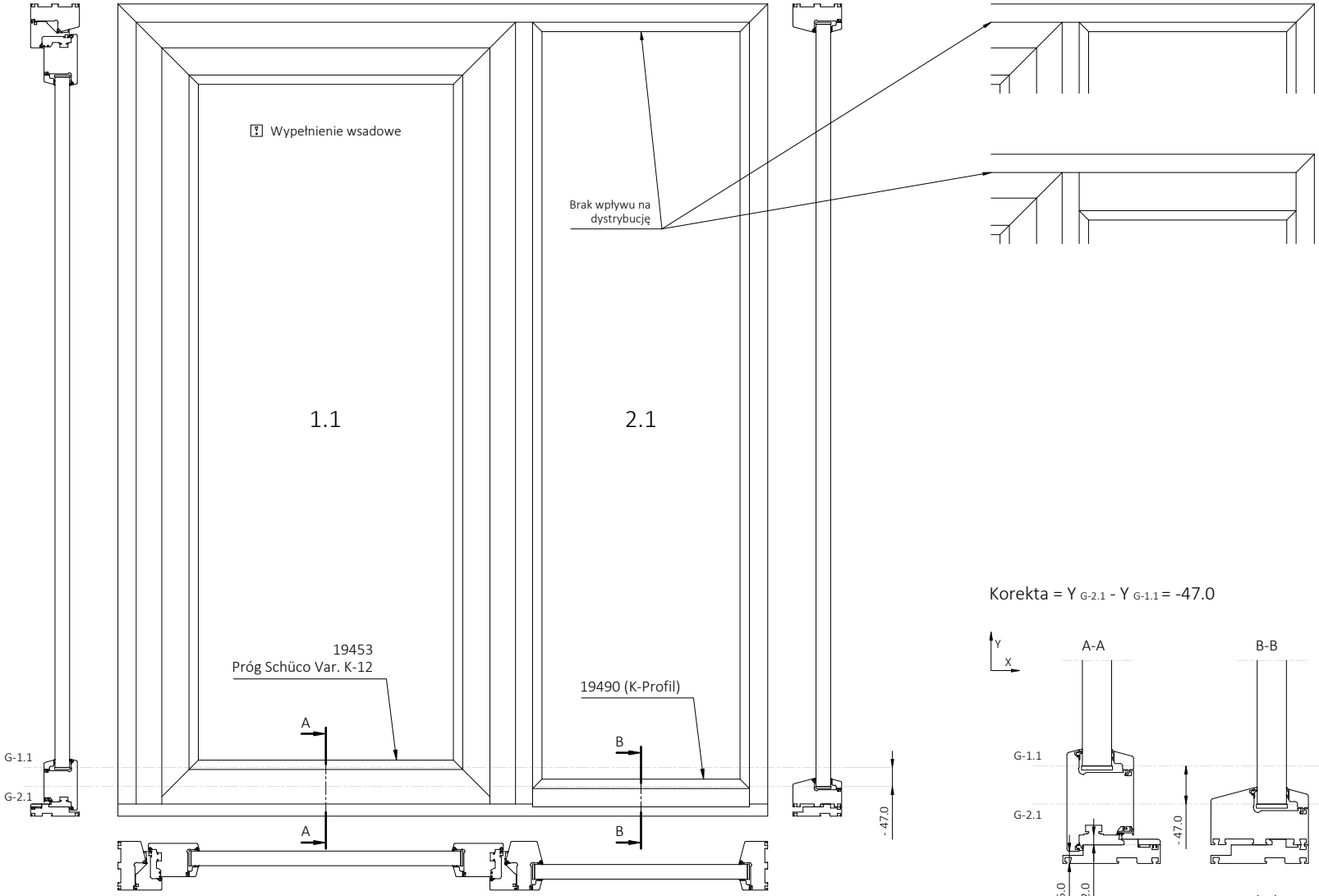

Korekta = Y $_{G-2.1}$ - Y $_{G-1.1}$ = -47.0

Skala 1:7.5

Page subtitle Próg K-12 Variant, słupek stały 1.1-19453, 2.1-19490-KP	Remarks Przedstawione dane ilustrują prawidłową dystrybucję wysokości motywu części bocznej wypełnień Rodenberg. Tylko do użytku wewnętrznego. Dalsze udostępnianie surowo zabronione.	Drawn Czerwonka, J.	Date 02.06.2025	KAPICA	Document description Dystrybucja wysokości część boczna Rodenberg		Scale 1:15
		Checked -	Date -				Type Wewn.
Version 001-A	File property © Kapica Sp. z o.o Spolka Komandytowa, St. Strzelecka 7, 47-120 Zawadzkie, Poland	Seen -	Date -		Document ID KTZ-FR-00001	Size A4	Page 11/-

Dotyczy elementów z progiem Schüco 0 mm.

Dotyczy elementów sprzężonych łącznikiem statycznym. Rama dołem części bocznej.

Typ zastosowanego łącznika nie ma wpływu na dystrybucję.

Wartość wprowadzić należy z zachowaniem znaku poprzedzającego w przypadku liczb ujemnych (-).

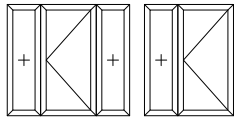

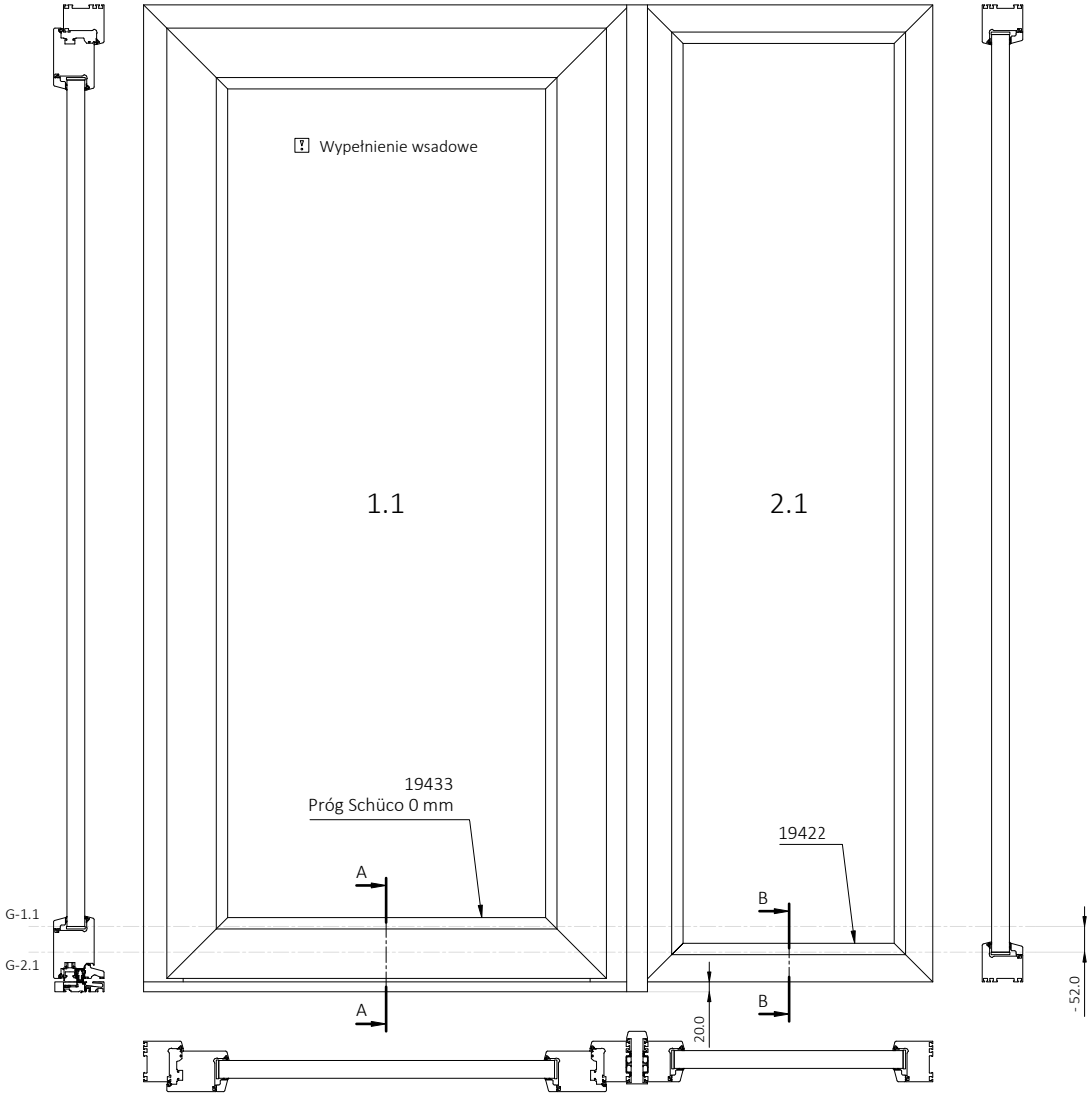

Korekta = Y $_{G-2.1}$ - Y $_{G-1.1}$ = -52.0

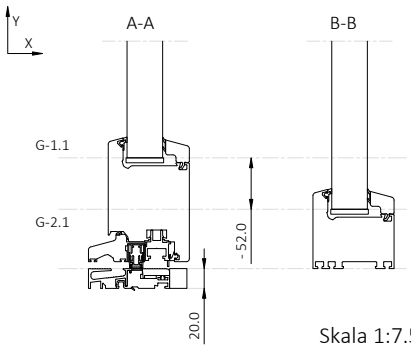

Skala 1:7.5

Page subtitle Próg 0 mm, łącznik statyczny 1.1-19433, 2.1-19422	Remarks Przedstawione dane ilustrują prawidłową dystrybucję wysokości motywu części bocznej wypełnień Rodenberg. Tylko do użytku wewnętrznego. Dalsze udostępnianie surowo zabronione.	Drawn Czerwonka, J.	Date 02.06.2025	KAPICA	Document description Dystrybucja wysokości część boczna Rodenberg		Scale 1:15
		Checked -	Date -				Type Wewn.
Version 001-A	File property © Kapica Sp. z o.o Spolka Komandytowa, St. Strzelecka 7, 47-120 Zawadzkie, Poland	Seen -	Date -		Document ID KTZ-FR-00001	Size A4	Page 12/-

Dotyczy elementów z progiem Schüco 0 mm.

Dotyczy elementów sprzężonych łącznikiem statycznym. Rama dołem części bocznej.

Typ zastosowanego łącznika nie ma wpływu na dystrybucję.

Wartość wprowadzić należy z zachowaniem znaku poprzedzającego w przypadku liczb ujemnych (-).

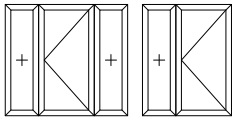

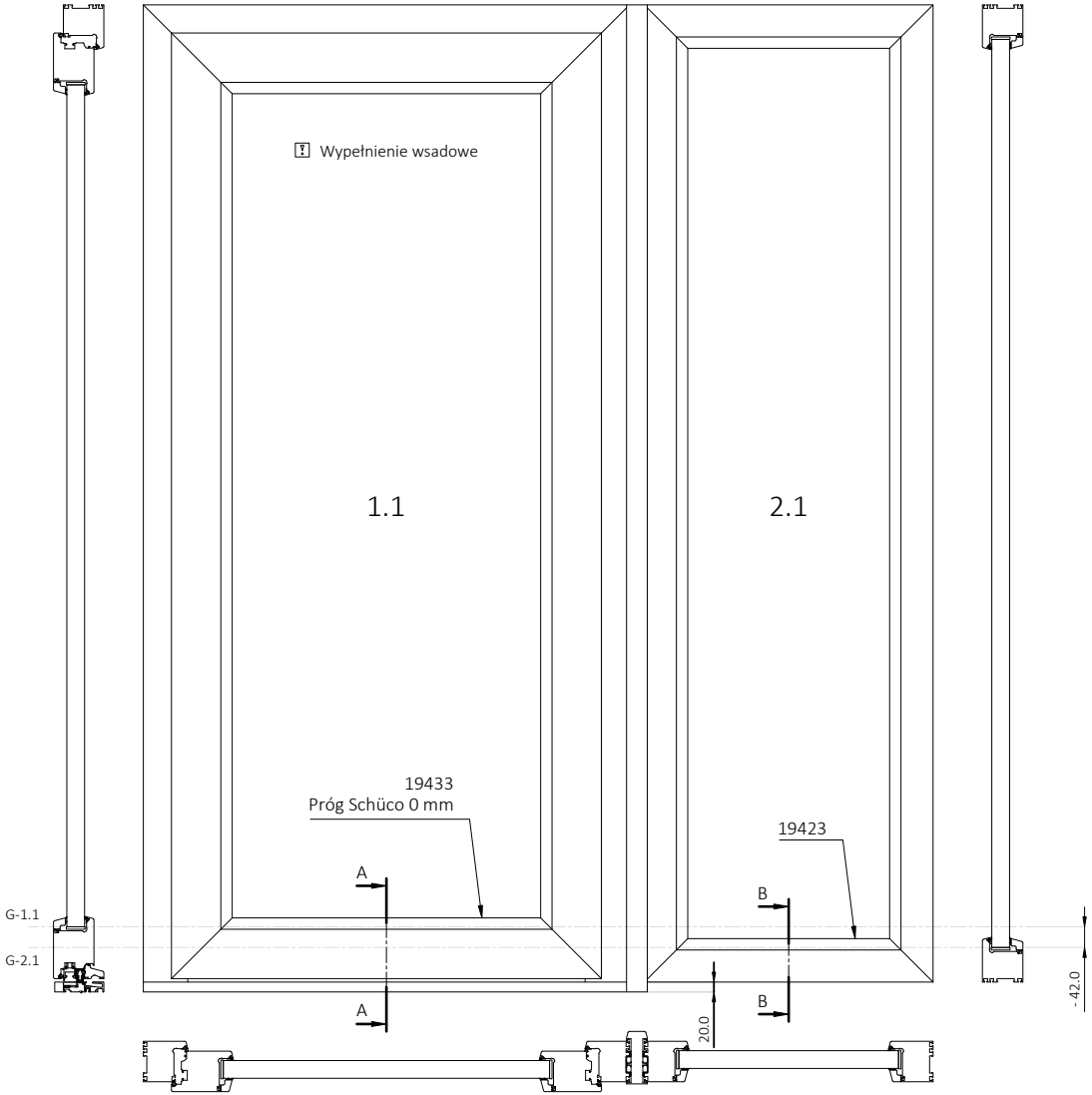

Korekta = Y $_{G-2.1}$ - Y $_{G-1.1}$ = -42.0

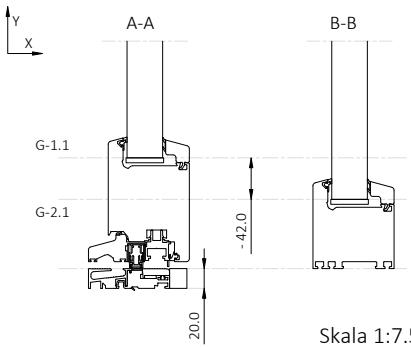

Skala 1:7.5

Page subtitle Próg 0 mm, łącznik statyczny 1.1-19433, 2.1-19423	Remarks Przedstawione dane ilustrują prawidłową dystrybucję wysokości motywu części bocznej wypełnień Rodenberg. Tylko do użytku wewnętrznego. Dalsze udostępnianie surowo zabronione.	Drawn Czerwonka, J.	Date 03.06.2025	KAPICA	Document description Dystrybucja wysokości część boczna Rodenberg		Scale 1:15
		Checked -	Date -				Type Wewn.
Version 001-A	File property © Kapica Sp. z o.o Spolka Komandytowa, St. Strzelecka 7, 47-120 Zawadzkie, Poland	Seen -	Date -		Document ID KTZ-FR-00001	Size A4	Page 13/-

Dotyczy elementów z progiem Schüco 0 mm.

Dotyczy elementów sprzężonych łącznikiem statycznym. Rama dołem części bocznej.

Typ zastosowanego łącznika nie ma wpływu na dystrybucję.

Wartość wprowadzić należy z zachowaniem znaku poprzedzającego w przypadku liczb ujemnych (-).

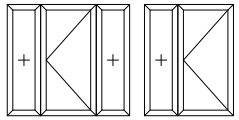

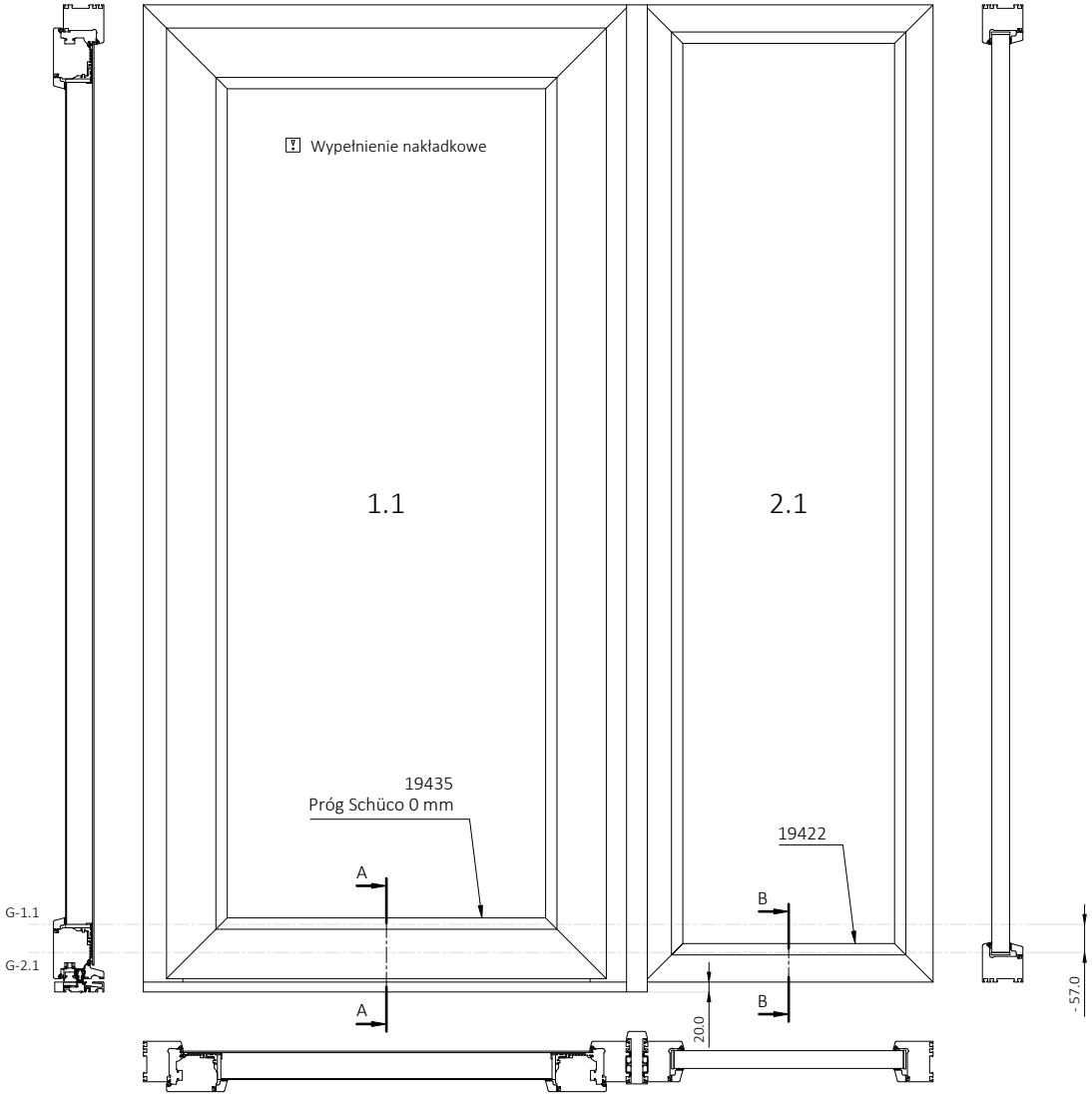

Korekta = Y $_{G-2.1}$ - Y $_{G-1.1}$ = -57.0

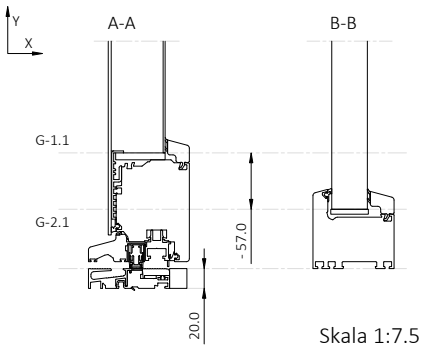

Skala 1:7.5

Page subtitle Próg 0 mm, łącznik statyczny 1.1-19435, 2.1-19422	Remarks Przedstawione dane ilustrują prawidłową dystrybucję wysokości motywu części bocznej wypełnień Rodenberg. Tylko do użytku wewnętrznego. Dalsze udostępnianie surowo zabronione.	Drawn Czerwonka, J.	Date 03.06.2025	KAPICA	Document description Dystrybucja wysokości część boczna Rodenberg		Scale 1:15
		Checked -	Date -				Type Wewn.
Version 001-A	File property © Kapica Sp. z o.o Spolka Komandytowa, St. Strzelecka 7, 47-120 Zawadzkie, Poland	Seen -	Date -		Document ID KTZ-FR-00001	Size A4	Page 14/-

Dotyczy elementów z progiem Schüco 0 mm.

Dotyczy elementów sprzężonych łącznikiem statycznym. Rama dołem części bocznej.

Typ zastosowanego łącznika nie ma wpływu na dystrybucję.

Wartość wprowadzić należy z zachowaniem znaku poprzedzającego w przypadku liczb ujemnych (-).

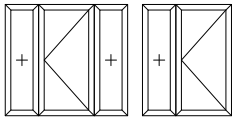

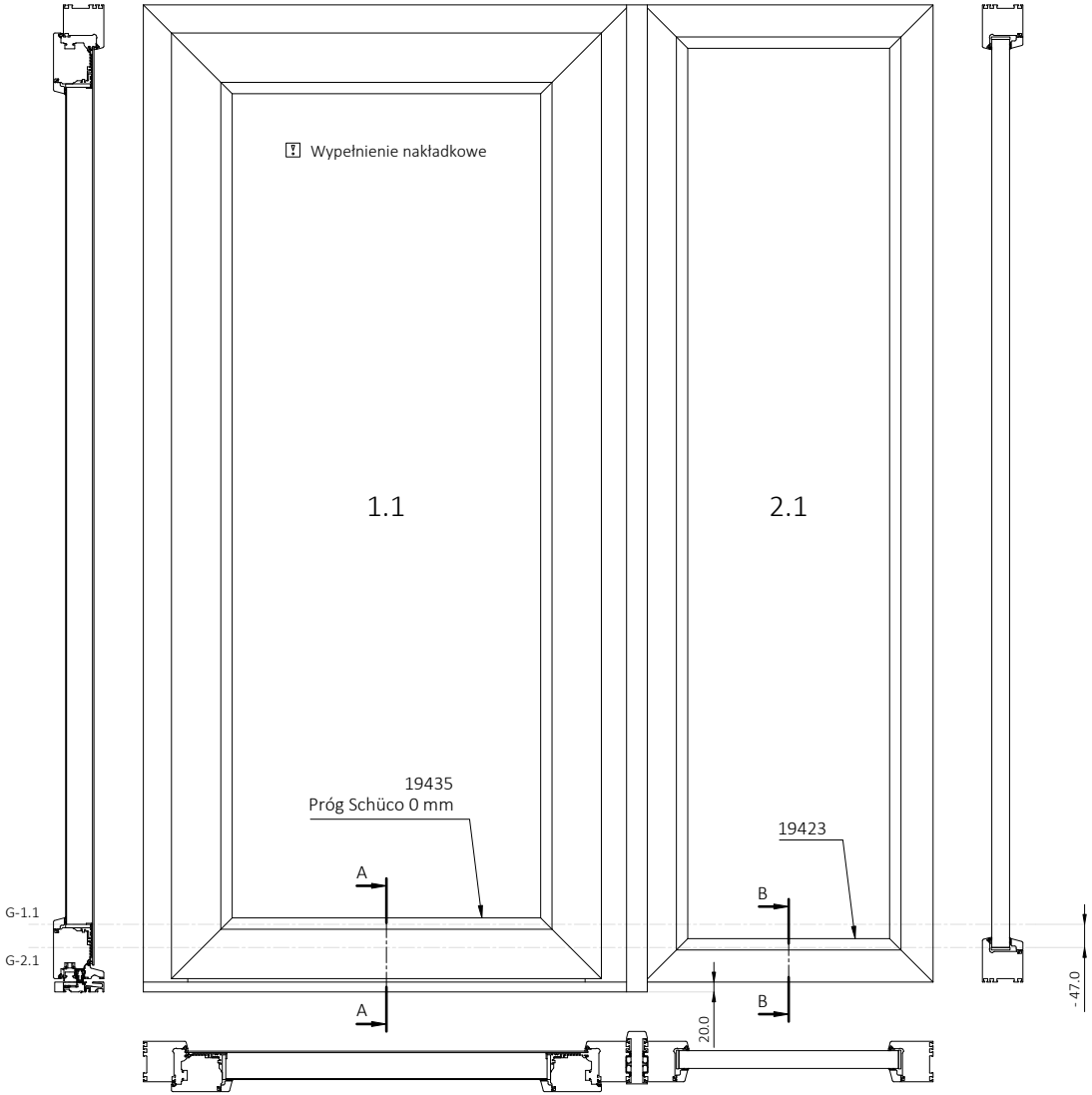

Korekta = Y $_{G-2.1}$ - Y $_{G-1.1}$ = -47.0

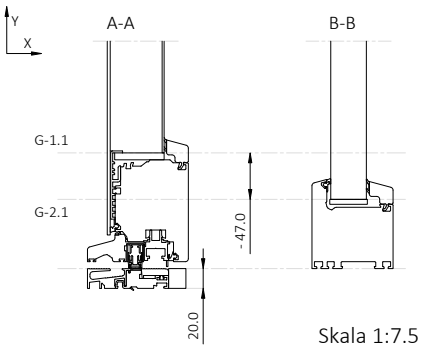

Skala 1:7.5

Page subtitle Próg 0 mm, łącznik statyczny 1.1-19435, 2.1-19423	Remarks Przedstawione dane ilustrują prawidłową dystrybucję wysokości motywu części bocznej wypełnień Rodenberg. Tylko do użytku wewnętrznego. Dalsze udostępnianie surowo zabronione.	Drawn Czerwonka, J.	Date 03.06.2025	KAPICA	Document description Dystrybucja wysokości część boczna Rodenberg		Scale 1:15
		Checked -	Date -				Type Wewn.
Version 001-A	File property © Kapica Sp. z o.o Spolka Komandytowa, St. Strzelecka 7, 47-120 Zawadzkie, Poland	Seen -	Date -		Document ID KTZ-FR-00001	Size A4	Page 15/-

Dotyczy elementów z progiem Schüco 0 mm.

Dotyczy elementów dzielonych słupkiem stałym. Kontrprofil dołem części bocznej.

Kontrprofil górą pola 2.1 nie ma wpływu na dystrybucję.

Wartość wprowadzić należy z zachowaniem znaku poprzedzającego w przypadku liczb ujemnych (-).

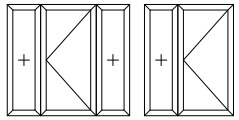

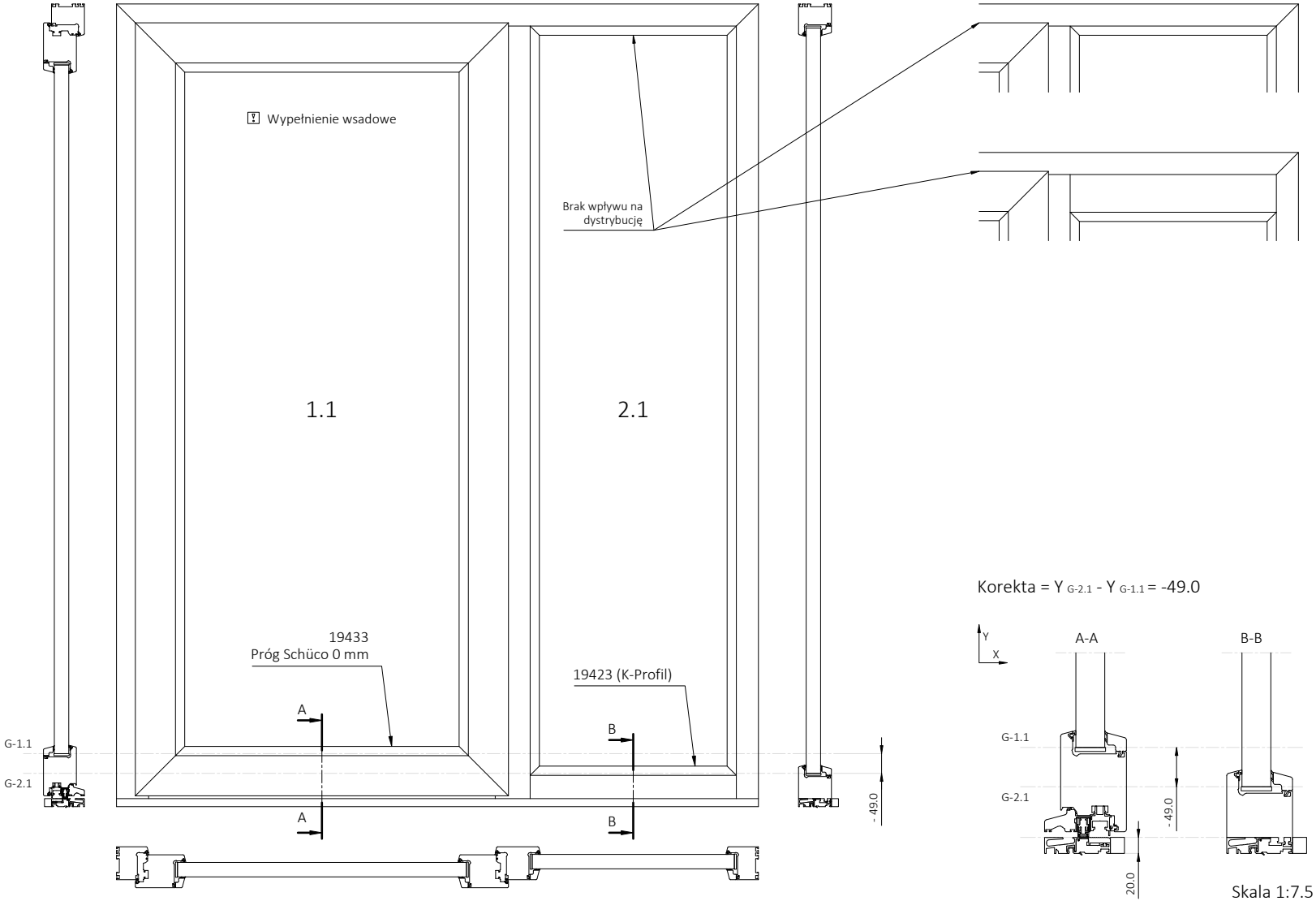

Korekta = Y $_{G-2.1}$ - Y $_{G-1.1}$ = -49.0

Skala 1:7.5

Page subtitle Próg 0 mm, słupek stały 1.1-19433, 2.1-19423-KP	Remarks Przedstawione dane ilustrują prawidłową dystrybucję wysokości motywu części bocznej wypełnień Rodenberg. Tylko do użytku wewnętrznego. Dalsze udostępnianie surowo zabronione.	Drawn Czerwonka, J.	Date 04.06.2025	KAPICA	Document description Dystrybucja wysokości część boczna Rodenberg		Scale 1:15
		Checked -	Date -				Type Wewn.
Version 001-A	File property © Kapica Sp. z o.o Spolka Komandytowa, St. Strzelecka 7, 47-120 Zawadzkie, Poland	Seen -	Date -		Document ID KTZ-FR-00001	Size A4	Page 16/-

Dotyczy elementów z progiem Schüco 0 mm.

Dotyczy elementów dzielonych słupkiem stałym. Kontrprofil dołem części bocznej.

Kontrprofil górą pola 2.1 nie ma wpływu na dystrybucję.

Wartość wprowadzić należy z zachowaniem znaku poprzedzającego w przypadku liczb ujemnych (-).

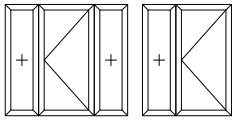

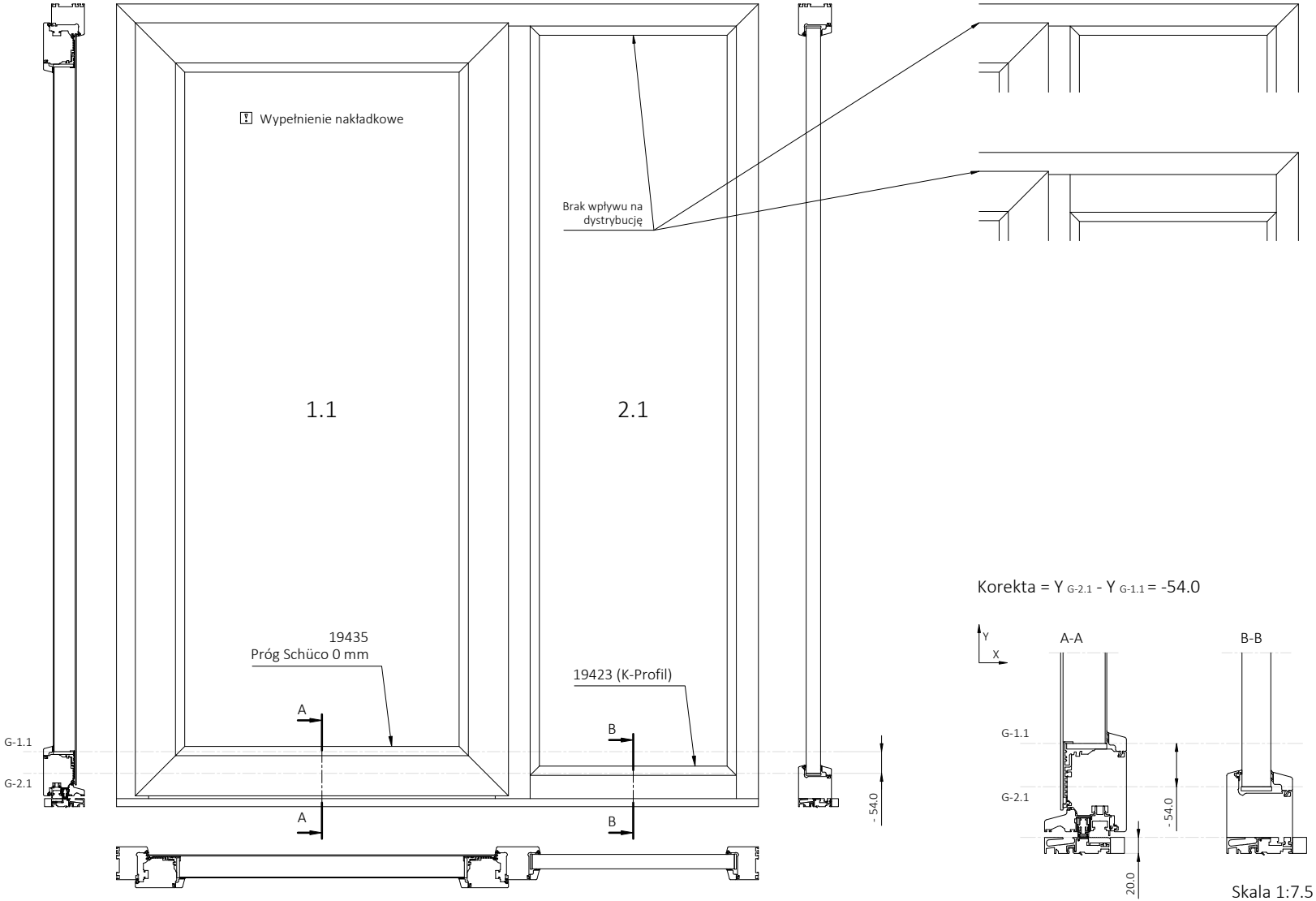

Korekta = Y $_{G-2.1}$ - Y $_{G-1.1}$ = -54.0

Skala 1:7.5

Page subtitle Próg 0 mm, słupek stały 1.1-19435, 2.1-19423-KP	Remarks Przedstawione dane ilustrują prawidłową dystrybucję wysokości motywu części bocznej wypełnień Rodenberg. Tylko do użytku wewnętrznego. Dalsze udostępnianie surowo zabronione.	Drawn Czerwonka, J.	Date 04.06.2025	KAPICA	Document description Dystrybucja wysokości część boczna Rodenberg		Scale 1:15
		Checked -	Date -				Type Wewn.
Version 001-A	File property © Kapica Sp. z o.o Spolka Komandytowa, St. Strzelecka 7, 47-120 Zawadzkie, Poland	Seen -	Date -		Document ID KTZ-FR-00001	Size A4	Page 17/-

Dotyczy elementów z standardowym progiem Schüco. Wymiar komory K-12 mm.

Dotyczy elementów sprzężonych łącznikiem statycznym. Rama dołem części bocznej.

Typ zastosowanego łącznika nie ma wpływu na dystrybucję.

Wartość wprowadzić należy z zachowaniem znaku poprzedzającego w przypadku liczb ujemnych (-).

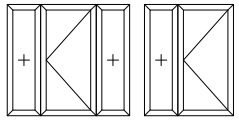

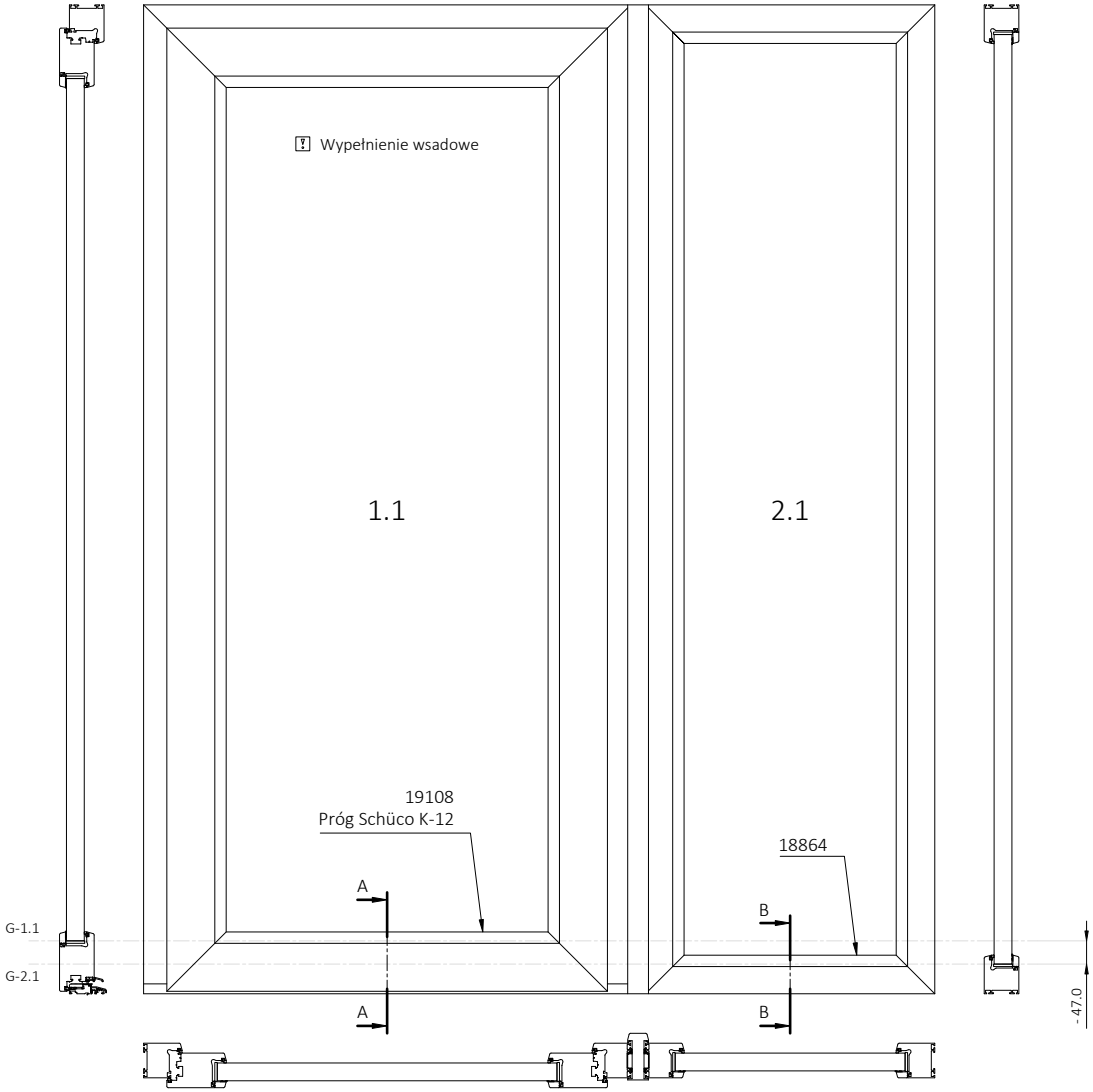

Korekta = Y $_{G-2.1}$ - Y $_{G-1.1}$ = -47.0

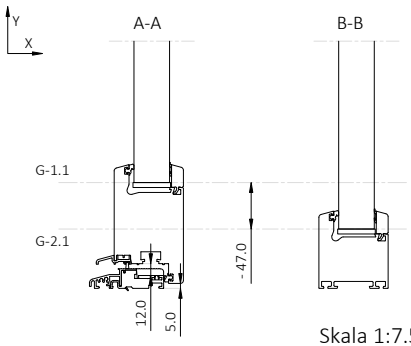

Skala 1:7.5

Page subtitle Próg K-12, łącznik statyczny 1.1-19108, 2.1-18864	Remarks Przedstawione dane ilustrują prawidłową dystrybucję wysokości motywu części bocznej wypełnień Rodenberg. Tylko do użytku wewnętrznego. Dalsze udostępnianie surowo zabronione.	Drawn Czerwonka, J.	Date 04.06.2025	KAPICA	Document description Dystrybucja wysokości część boczna Rodenberg		Scale 1:15
		Checked -	Date -				Type Wewn.
Version 001-A	File property © Kapica Sp. z o.o Spolka Komandytowa, St. Strzelecka 7, 47-120 Zawadzkie, Poland	Seen -	Date -		Document ID KTZ-FR-00001	Size A4	Page 18/-

Dotyczy elementów z standardowym progiem Schüco. Wymiar komory K-12 mm.

Dotyczy elementów sprzężonych łącznikiem statycznym. Rama dołem części bocznej.

Typ zastosowanego łącznika nie ma wpływu na dystrybucję.

Wartość wprowadzić należy z zachowaniem znaku poprzedzającego w przypadku liczb ujemnych (-).

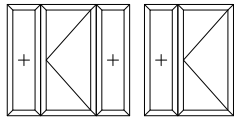

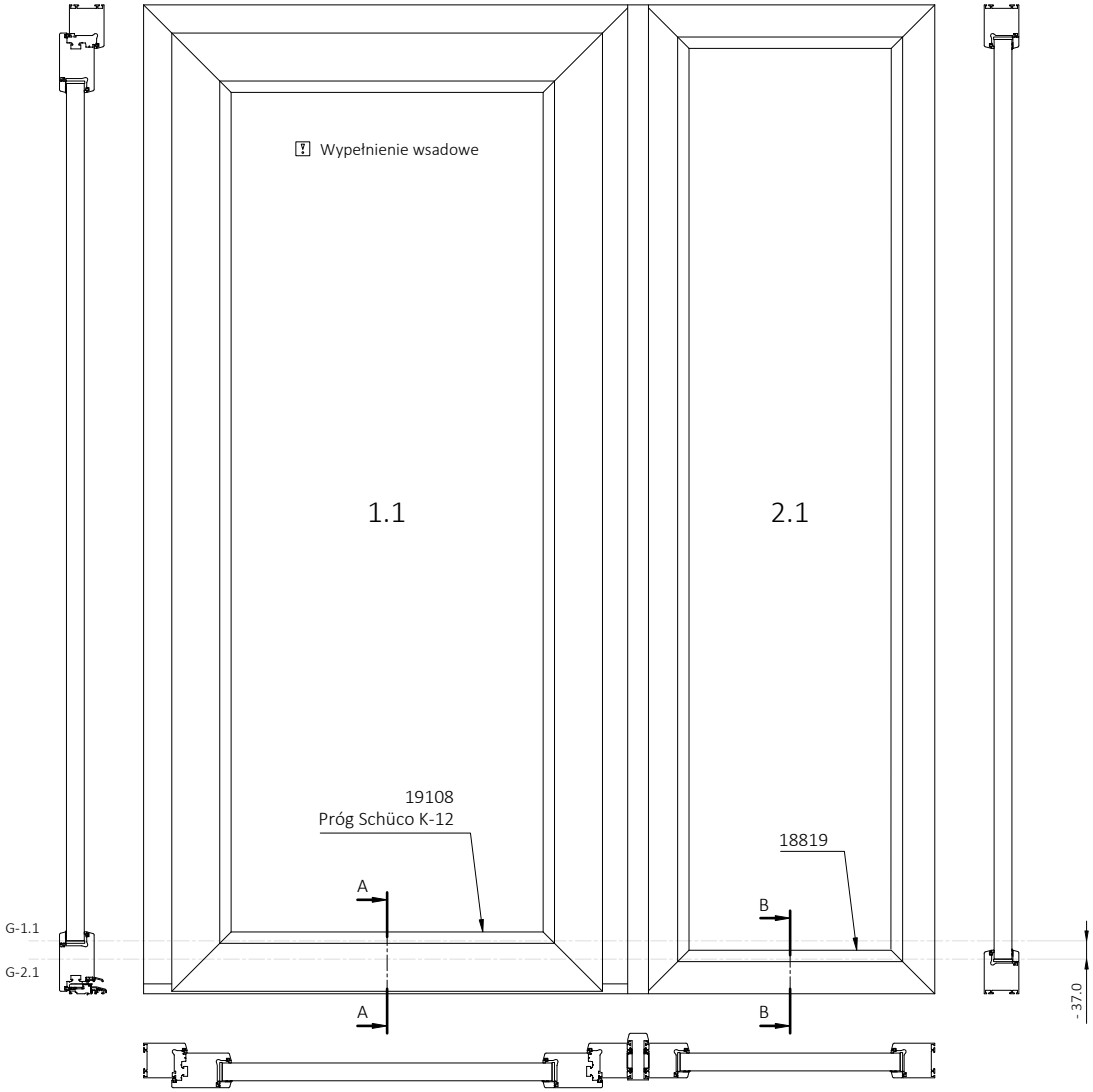

Korekta = Y G-2.1 - Y G-1.1 = -37.0

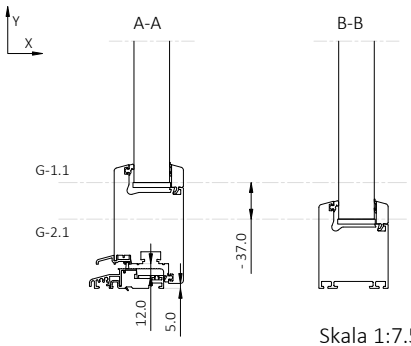

Skala 1:7.5

Page subtitle Próg K-12, łącznik statyczny 1.1-19108, 2.1-18819	Remarks Przedstawione dane ilustrują prawidłową dystrybucję wysokości motywu części bocznej wypełnień Rodenberg. Tylko do użytku wewnętrznego. Dalsze udostępnianie surowo zabronione.	Drawn Czerwonka, J.	Date 04.06.2025	KAPICA	Document description Dystrybucja wysokości część boczna Rodenberg		Scale 1:15
		Checked -	Date -				Type Wewn.
Version 001-A	File property © Kapica Sp. z o.o Spolka Komandytowa, St. Strzelecka 7, 47-120 Zawadzkie, Poland	Seen -	Date -		Document ID KTZ-FR-00001	Size A4	Page 19/-

Dotyczy elementów z standardowym progiem Schüco. Wymiar komory K-12 mm.

Dotyczy elementów sprzężonych łącznikiem statycznym. Rama dołem części bocznej.

Typ zastosowanego łącznika nie ma wpływu na dystrybucję.

Wartość wprowadzić należy z zachowaniem znaku poprzedzającego w przypadku liczb ujemnych (-).

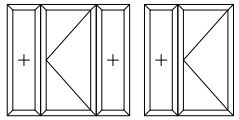

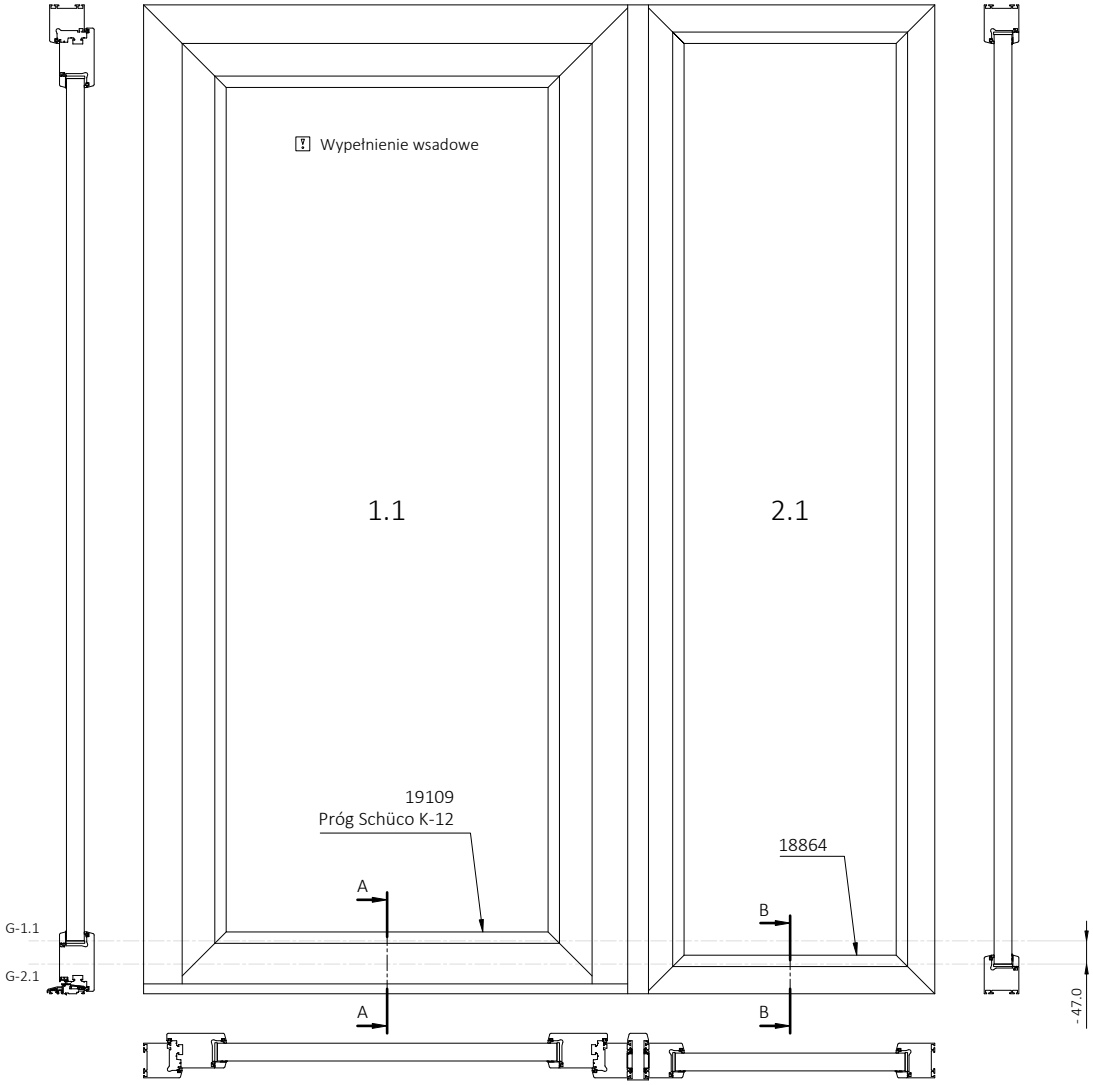

Korekta = Y $_{G-2.1}$ - Y $_{G-1.1}$ = -47.0

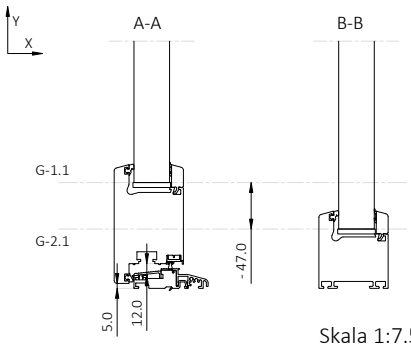

Skala 1:7.5

Page subtitle Próg K-12, łącznik statyczny 1.1-19109, 2.1-18864	Remarks Przedstawione dane ilustrują prawidłową dystrybucję wysokości motywu części bocznej wypełnień Rodenberg. Tylko do użytku wewnętrznego. Dalsze udostępnianie surowo zabronione.	Drawn Czerwonka, J.	Date 04.06.2025	KAPICA	Document description Dystrybucja wysokości część boczna Rodenberg		Scale 1:15
		Checked -	Date -				Type Wewn.
Version 001-A	File property © Kapica Sp. z o.o Spolka Komandytowa, St. Strzelecka 7, 47-120 Zawadzkie, Poland	Seen -	Date -		Document ID KTZ-FR-00001	Size A4	Page 20/-

Dotyczy elementów z standardowym progiem Schüco. Wymiar komory K-12 mm.

Dotyczy elementów sprzężonych łącznikiem statycznym. Rama dołem części bocznej.

Typ zastosowanego łącznika nie ma wpływu na dystrybucję.

Wartość wprowadzić należy z zachowaniem znaku poprzedzającego w przypadku liczb ujemnych (-).

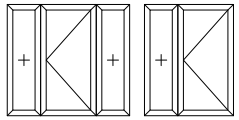

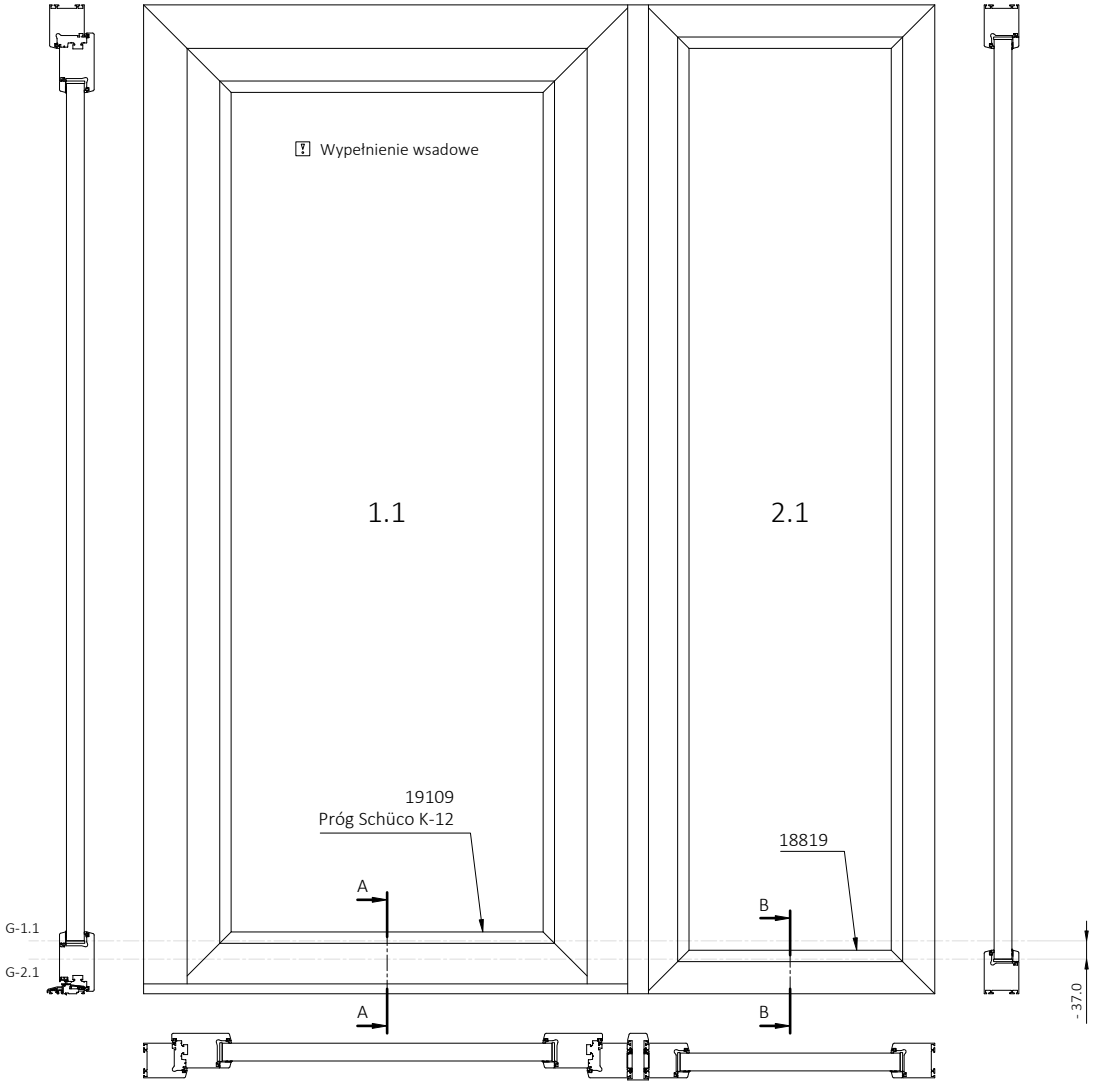

Korekta = Y $_{G-2.1}$ - Y $_{G-1.1}$ = -37.0

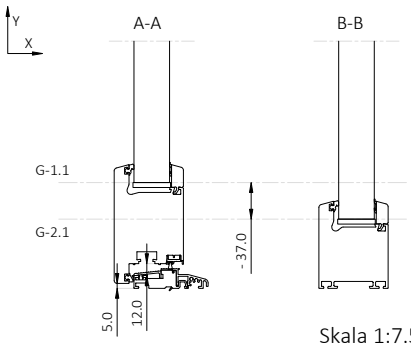

Skala 1:7.5

Page subtitle Próg K-12, łącznik statyczny 1.1-19109, 2.1-18819	Remarks Przedstawione dane ilustrują prawidłową dystrybucję wysokości motywu części bocznej wypełnień Rodenberg. Tylko do użytku wewnętrznego. Dalsze udostępnianie surowo zabronione.	Drawn Czerwonka, J.	Date 04.06.2025	KAPICA	Document description Dystrybucja wysokości część boczna Rodenberg		Scale 1:15
		Checked -	Date -				Type Wewn.
Version 001-A	File property © Kapica Sp. z o.o Spolka Komandytowa, St. Strzelecka 7, 47-120 Zawadzkie, Poland	Seen -	Date -		Document ID KTZ-FR-00001	Size A4	Page 21/-

Dotyczy elementów z standardowym progiem Schüco. Wymiar komory K-12 mm.

Dotyczy elementów dzielonych słupkiem stałym. Kontrprofil dołem części bocznej.

Kontrprofil górą pola 2.1 nie ma wpływu na dystrybucję.

Wartość wprowadzić należy z zachowaniem znaku poprzedzającego w przypadku liczb ujemnych (-).

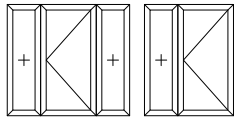

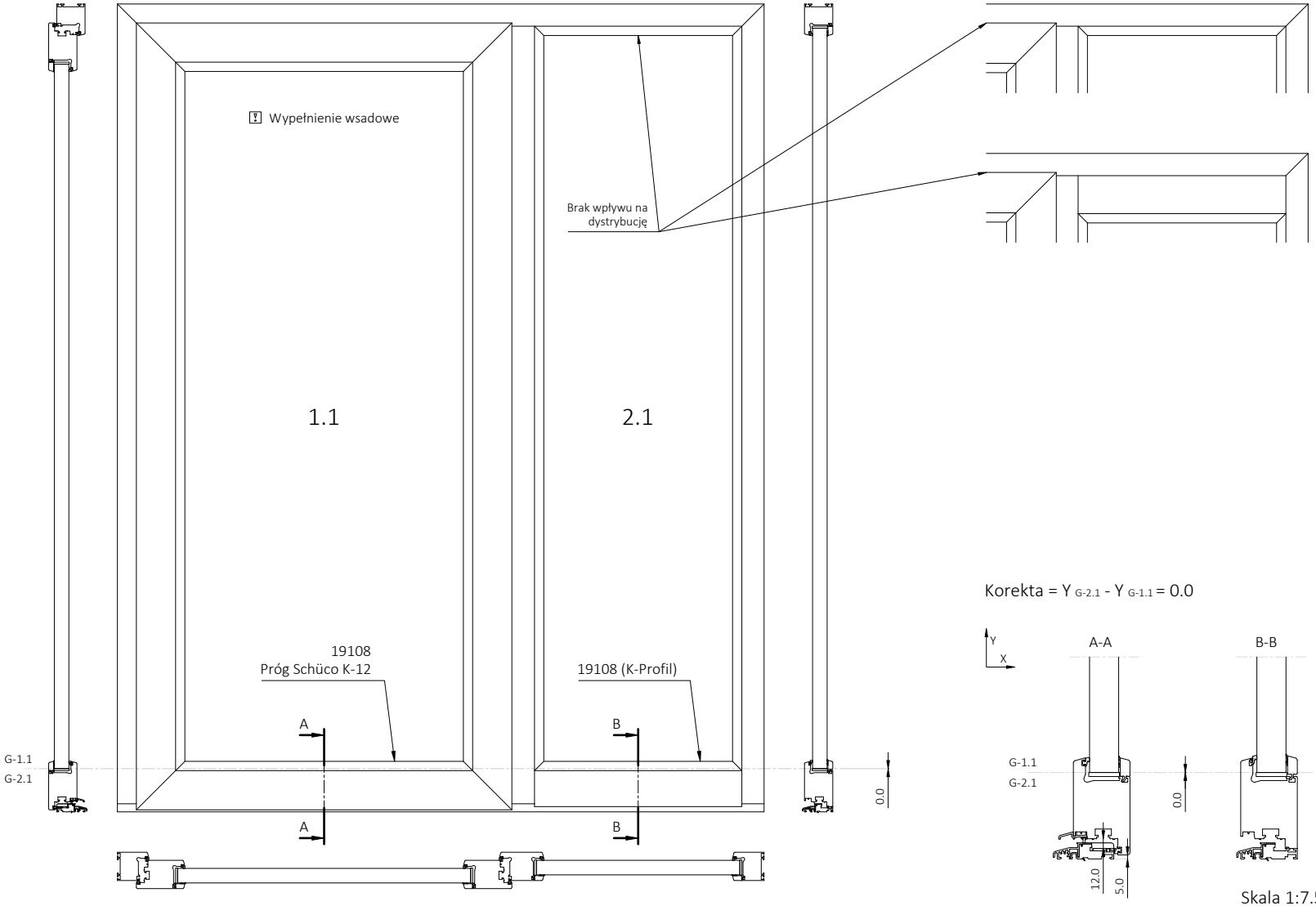

Korekta = Y $_{G-2.1}$ - Y $_{G-1.1}$ = 0.0

Skala 1:7.5

Page subtitle Próg K-12, słupek stały 1.1-19108, 2.1-19108-KP	Remarks Przedstawione dane ilustrują prawidłową dystrybucję wysokości motywu części bocznej wypełnień Rodenberg. Tylko do użytku wewnętrznego. Dalsze udostępnianie surowo zabronione.	Drawn Czerwonka, J.	Date 04.06.2025	KAPICA	Document description Dystrybucja wysokości część boczna Rodenberg		Scale 1:15
		Checked -	Date -				Type Wewn.
Version 001-A	File property © Kapica Sp. z o.o Spolka Komandytowa, St. Strzelecka 7, 47-120 Zawadzkie, Poland	Seen -	Date -		Document ID KTZ-FR-00001	Size A4	Page 22/-

Dotyczy elementów z progiem automatycznym Schüco. Luz dołem 1.1 = 5 mm.

Dotyczy elementów sprzężonych łącznikiem statycznym. Rama dołem części bocznej.

Typ zastosowanego łącznika nie ma wpływu na dystrybucję.

Wartość wprowadzić należy z zachowaniem znaku poprzedzającego w przypadku liczb ujemnych (-).

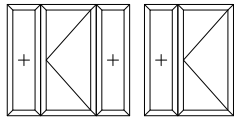

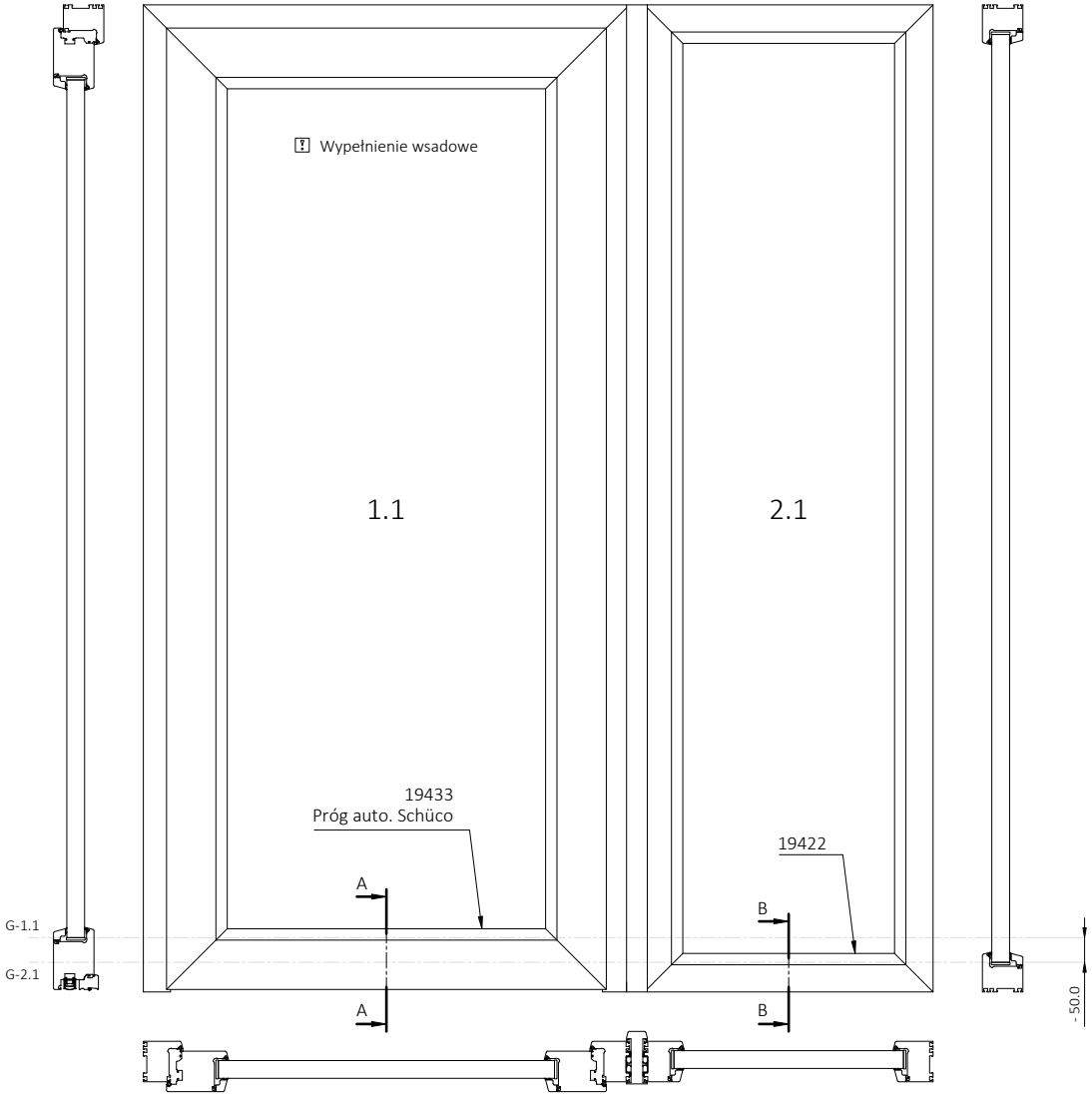

Korekta = Y $_{G-2.1}$ - Y $_{G-1.1}$ = -50.0

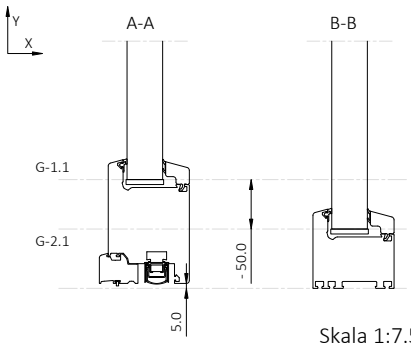

Skala 1:7.5

Page subtitle Próg automatyczny, łącznik statyczny 1.1-19433, 2.1-19422	Remarks Przedstawione dane ilustrują prawidłową dystrybucję wysokości motywu części bocznej wypełnień Rodenberg. Tylko do użytku wewnętrznego. Dalsze udostępnianie surowo zabronione.	Drawn Czerwonka, J.	Date 25.08.2025	KAPICA	Document description Dystrybucja wysokości część boczna Rodenberg		Scale 1:15
		Checked -	Date -				Type Wewn.
Version 001-A	File property © Kapica Sp. z o.o Spolka Komandytowa, St. Strzelecka 7, 47-120 Zawadzkie, Poland	Seen -	Date -		Document ID KTZ-FR-00001	Size A4	Page 23/-

Dotyczy elementów z progiem automatycznym Schüco. Luz dołem 1.1 = 5 mm.

Dotyczy elementów sprzężonych łącznikiem statycznym. Rama dołem części bocznej.

Typ zastosowanego łącznika nie ma wpływu na dystrybucję.

Wartość wprowadzić należy z zachowaniem znaku poprzedzającego w przypadku liczb ujemnych (-).

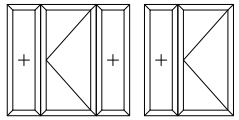

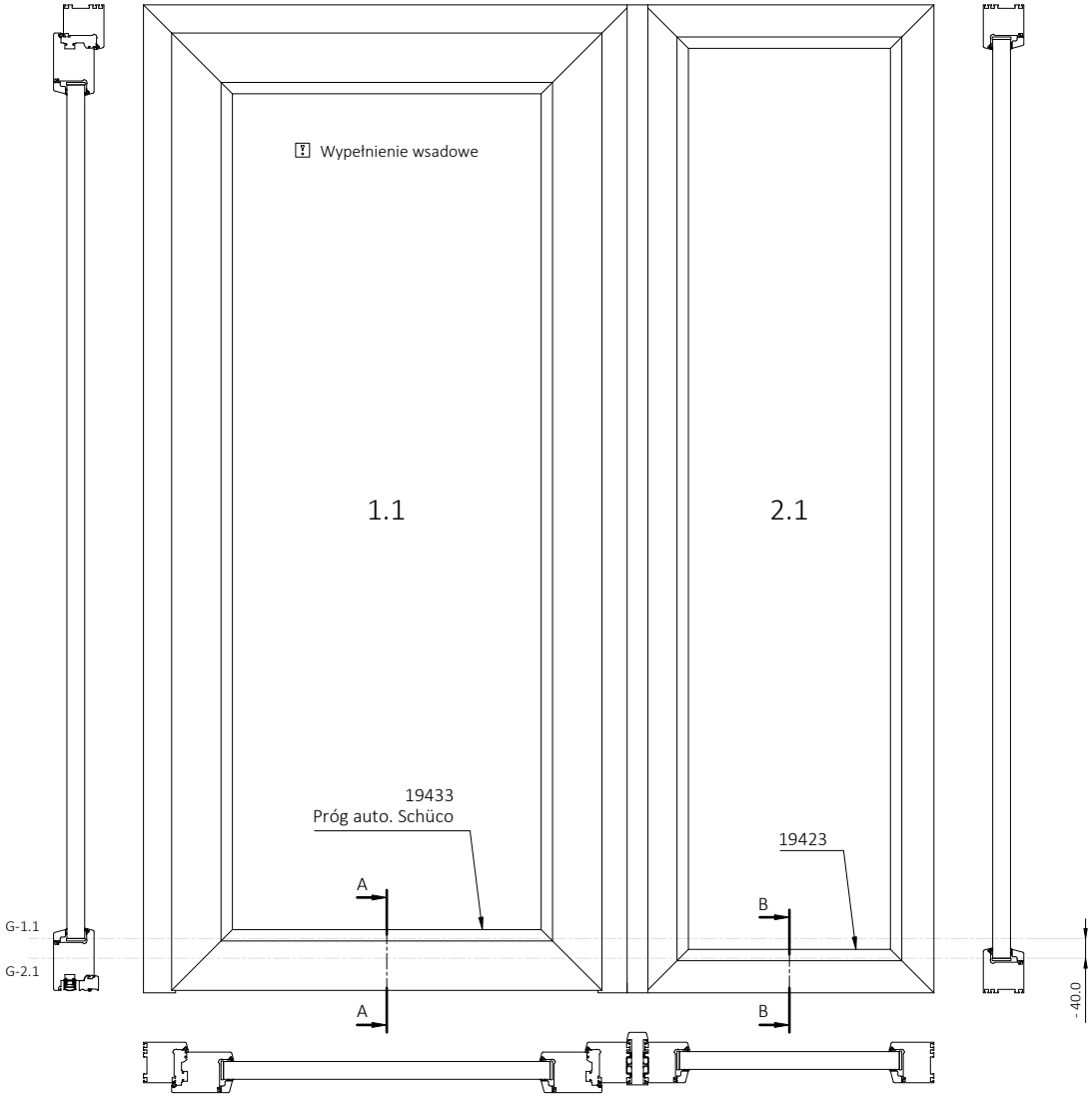

Korekta = Y $_{G-2.1}$ - Y $_{G-1.1}$ = -40.0

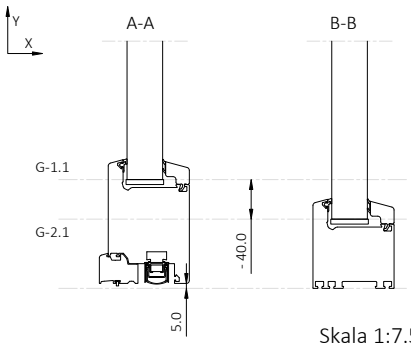

Skala 1:7.5

Page subtitle Próg automatyczny, łącznik statyczny 1.1-19433, 2.1-19423	Remarks Przedstawione dane ilustrują prawidłową dystrybucję wysokości motywu części bocznej wypełnień Rodenberg. Tylko do użytku wewnętrznego. Dalsze udostępnianie surowo zabronione.	Drawn Czerwonka, J.	Date 27.08.2025	KAPICA	Document description Dystrybucja wysokości część boczna Rodenberg		Scale 1:15
		Checked -	Date -				Type Wewn.
Version 001-A	File property © Kapica Sp. z o.o Spolka Komandytowa, St. Strzelecka 7, 47-120 Zawadzkie, Poland	Seen -	Date -		Document ID KTZ-FR-00001	Size A4	Page 24/-

Dotyczy elementów z progiem automatycznym Schüco. Luz dołem 1.1 = 5 mm.

Dotyczy elementów sprzężonych łącznikiem statycznym. Rama dołem części bocznej.

Typ zastosowanego łącznika nie ma wpływu na dystrybucję.

Wartość wprowadzić należy z zachowaniem znaku poprzedzającego w przypadku liczb ujemnych (-).

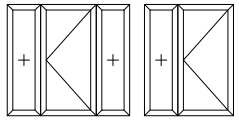

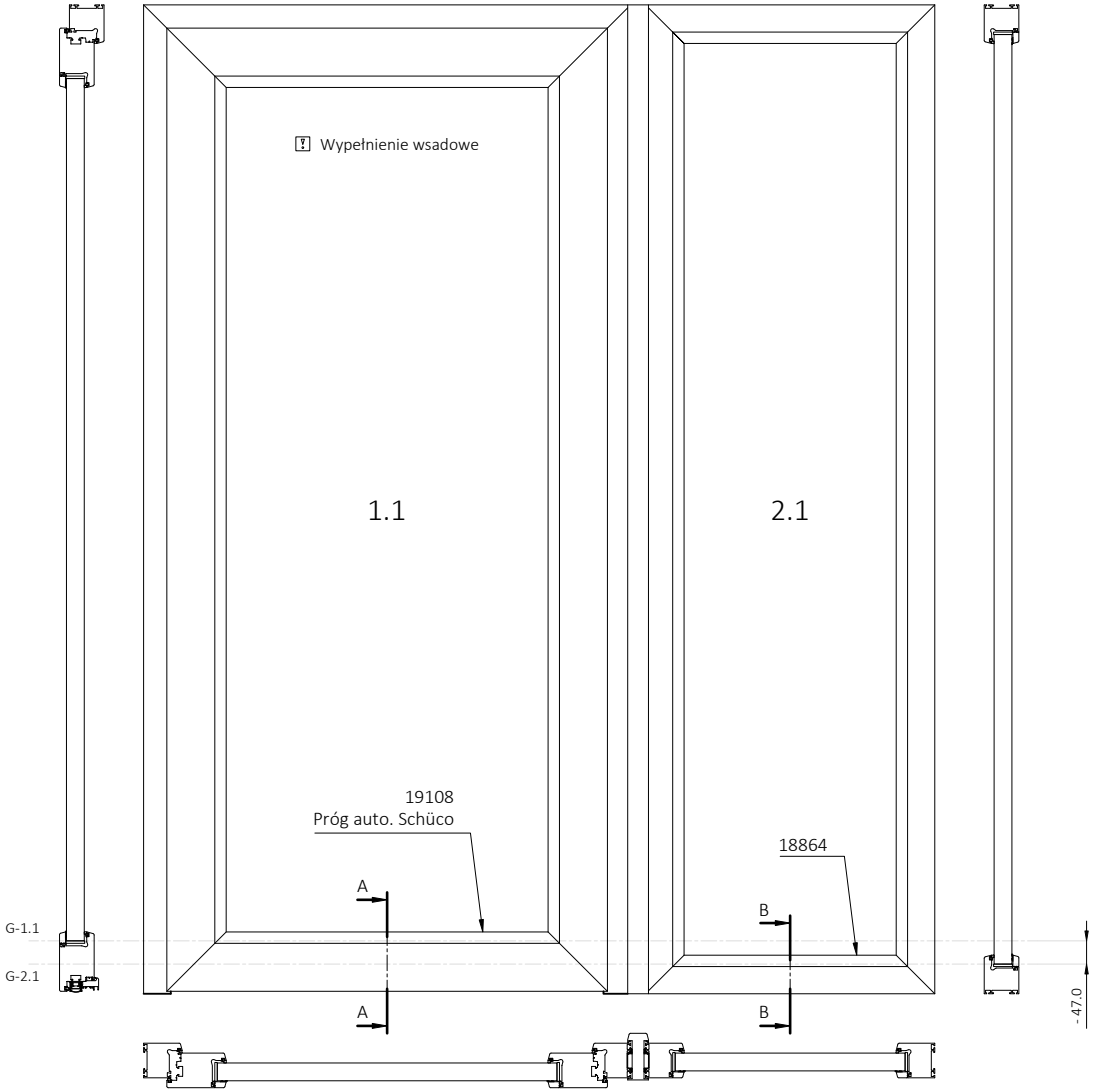

Korekta = Y $_{G-2.1}$ - Y $_{G-1.1}$ = -47.0

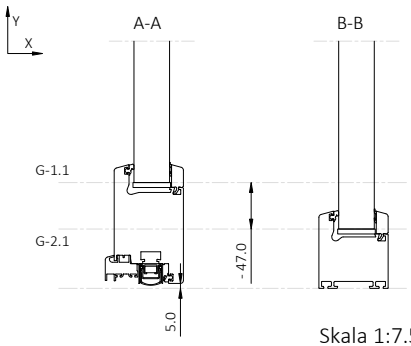

Skala 1:7.5

Page subtitle Próg automatyczny, łącznik statyczny 1.1-19108, 2.1-18864	Remarks Przedstawione dane ilustrują prawidłową dystrybucję wysokości motywu części bocznej wypełnień Rodenberg. Tylko do użytku wewnętrznego. Dalsze udostępnianie surowo zabronione.	Drawn Czerwonka, J.	Date 27.08.2025	KAPICA	Document description Dystrybucja wysokości część boczna Rodenberg		Scale 1:15
		Checked -	Date -				Type Wewn.
Version 001-A	File property © Kapica Sp. z o.o Spolka Komandytowa, St. Strzelecka 7, 47-120 Zawadzkie, Poland	Seen -	Date -		Document ID KTZ-FR-00001	Size A4	Page 25/-

Dotyczy elementów z progiem automatycznym Schüco. Luz dołem 1.1 = 5 mm.

Dotyczy elementów sprzężonych łącznikiem statycznym. Rama dołem części bocznej.

Typ zastosowanego łącznika nie ma wpływu na dystrybucję.

Wartość wprowadzić należy z zachowaniem znaku poprzedzającego w przypadku liczb ujemnych (-).

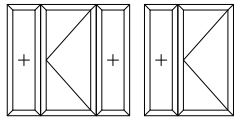

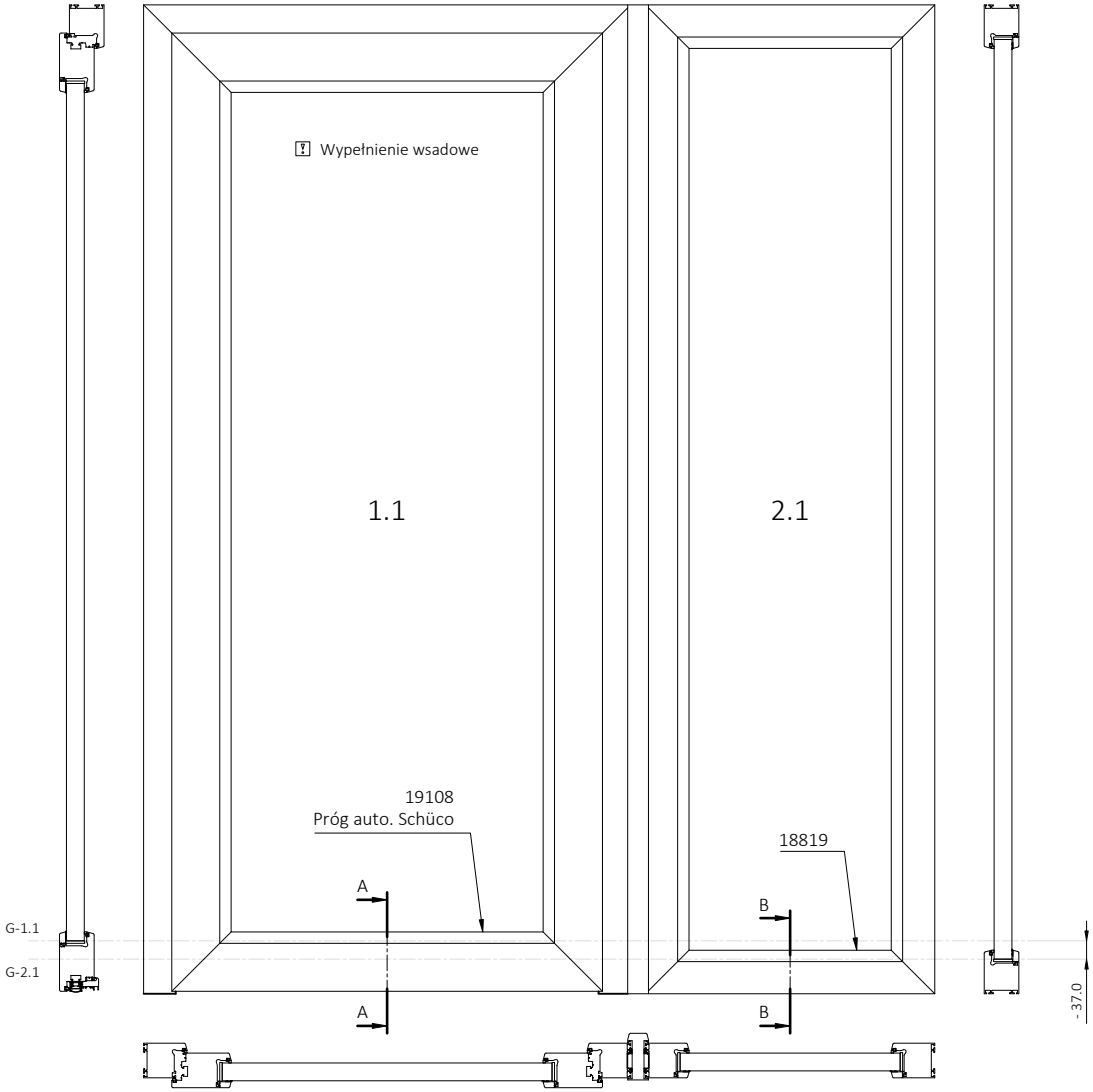

Korekta = Y $_{G-2.1}$ - Y $_{G-1.1}$ = -37.0

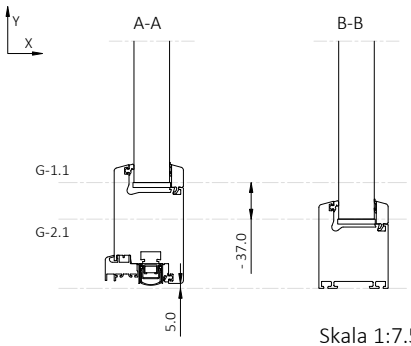

Skala 1:7.5

Page subtitle Próg automatyczny, łącznik statyczny 1.1-19108, 2.1-18819	Remarks Przedstawione dane ilustrują prawidłową dystrybucję wysokości motywu części bocznej wypełnień Rodenberg. Tylko do użytku wewnętrznego. Dalsze udostępnianie surowo zabronione.	Drawn Czerwonka, J.	Date 27.08.2025	KAPICA	Document description Dystrybucja wysokości część boczna Rodenberg		Scale 1:15
		Checked -	Date -				Type Wewn.
Version 001-A	File property © Kapica Sp. z o.o Spolka Komandytowa, St. Strzelecka 7, 47-120 Zawadzkie, Poland	Seen -	Date -		Document ID KTZ-FR-00001	Size A4	Page 26/-